Greenhouse / Skleník

OWNER'S INSTRUCTION

MONTÁŽNÍ NÁVOD
MONTÁŽNY NÁVOD

Bedienungsanleitung

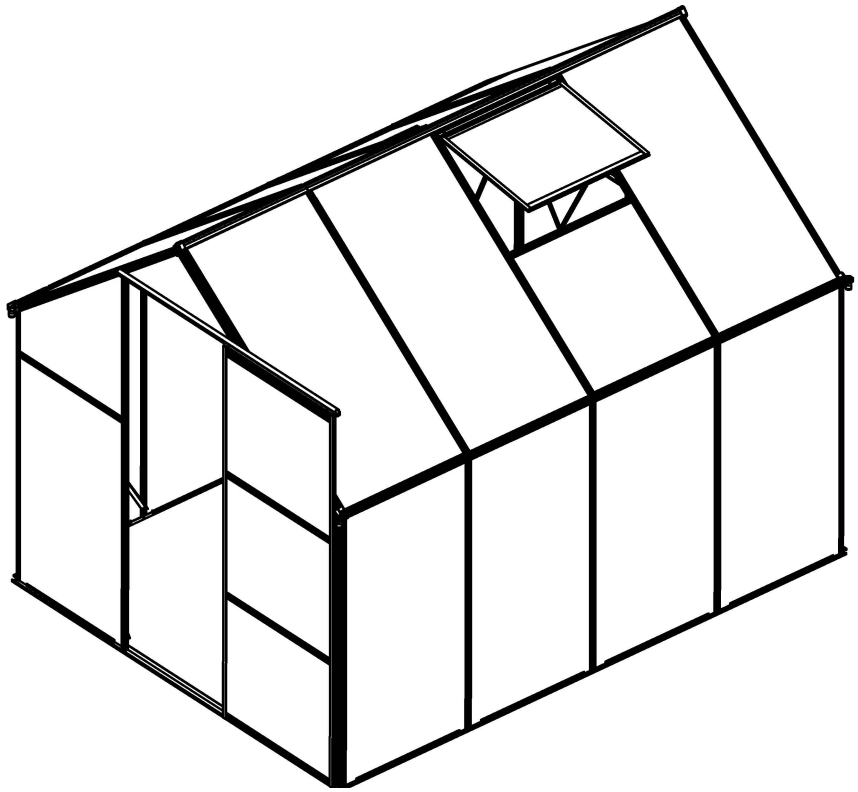

BESTBERG

SH-4

SIZES: 250Lx190Wx195Hcm

Rozměry: D250 x Š190 x V195 cm

- Requires two people and takes 4-8 hours for installation.
- Quick & Easy assembly
- Ridge reinforced walls

- Stavba vyžaduje dvě až tři osoby a trvá cca 4-8 hodin
- Rychlé a snadné sestavení.
- Kvalitní povrchová úprava.

Erfordert zwei Personen und die Installation dauert 4–8 Stunden.

- Schnelle und einfache Montage
- Firstverstärkte Wände

- Stavba vyžaduje dve až tri osoby a trvá cca 4-8 hodin
- Rýchle a jednoduché zostavenie
- Kvalitná povrchová úprava

Distributor
IPRICE RECARE s.r.o.
Rybníky IV 326
760 01 Zlín
Czechia
Email:
bestberg@bestberg.eu

IMPORTANT SAFEGUARDS



Read these instructions carefully and retain them for future use. If this product is passed to a third party, then these instructions must be included.
When using the product, basic safety precautions should always be followed to reduce the risk of injury including the following:

⚠ WARNING - Risk of Injury!

- The product package contains small parts, sharp edges and sharp points. Keep children and pets away during assembly.
- Assemble on a dry and calm day. Do not attempt to assemble in strong wind or extreme weather.
- Take special precautions when working on heights, for example while using a ladder. Use the right type of ladder and ensure it is structurally sound. Use the ladder in accordance with the manufacturer's instructions.
- Use the drill driver properly and in accordance with the manufacturer's instructions.
- The product must be firmly anchored to a suitable base foundation to protect against injuries and damages caused by high winds.
- Intended use: The shed is suitable for storing garden tools and bicycles. The shed is not suitable for storing hazardous materials or for housing people or animals.

⚠ CAUTION - Risk of Injury!



Two competent people and 1 full day of work is required for the assembly.

⚠ CAUTION - Risk of Injury!

	Sharp edges! Handle with care.		Wear eye protection.
	Wear heavy duty protective gloves.		Wear safety footwear.
	Wear protective clothing.		

Recommended Tools

		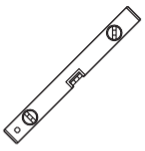		
				

- Observe and follow all the local building ordinances. Apply for permission from local authorities if necessary. Always check with local authorities to ensure your shed is up to code.
- Do not let children climb on or play around the product.
- Always assemble the product on a firm, level ground.
- Do not use this product if any parts are missing, damaged, or worn.
- Do not over-tighten the fasteners.
- The roof covering may only be installed using a stable ladder. The roof may not be entered during assembly and for snow removal.

Before assembly

⚠ DANGER - Risk of Suffocation!

Keep any packaging materials away from children and pets – these materials are a potential source of danger, e.g. suffocation.

- The product is delivered in two separate boxes. For detailed information, please refer to chapter “Part List” and tables 1 (box 1) and 2 (box 2). The three columns of each table specify part no., drawing and quantity.
- Remove all the packing materials.
- Remove and review all components before starting assembly.
- Place all the components on a cloth or plastic sheet to avoid damage.
- Organize all the components according to the part numbers indicated on each component.
- Check all the components for transport damages.
- Prepare all the personal protective equipment (PPE) and all the tools required for assembly.

Selecting location

CAUTION

- The product must be anchored to a solid base foundation, such as concrete slab or treated timber.
- Do not assemble the products on soft ground directly, such as lawn, soil or gravel. For a suitable concrete or wooden base foundation, contact an authorized local building dealer.

ⓘ Notice

- Select a location that allows sufficient working space around the product.
- Make sure the location is firm and level without roots or clumps of rocks.
- The base frame must lie flat on the ground. Level the base frame using a spirit level.
- Avoid locations with low hanging branches, as heavy branches could fall and damage the product.
- Avoid assembling the product in a low-lying area that collects water or that lies at the bottom of a hill.
- Small trees, bushes or fences around the product can be helpful to act as a windbreak.
- If concrete slab is used, it is important that it slopes towards the edges to prevent water collection.
- Plan in advance. If concrete slab is used, allow sufficient time for the concrete to dry before assembly.
- Be careful not to dig into the ground where water pipes, gas lines, or electrical cables are lying.
- Avoid placing the product anywhere near a septic tank, if present in the vicinity.
- If using a drill driver, set the torque to #4 to ensure the screws do not strip the metal reinforcements.

WICHTIGE SICHERHEITSMASSNAHMEN



Lesen Sie diese Anleitung sorgfältig durch und bewahren Sie sie für den späteren Gebrauch auf. Bei Weitergabe dieses Produkts an Dritte ist diese Anleitung unbedingt beizufügen. Bei der Verwendung des Produkts sollten stets grundlegende Sicherheitsvorkehrungen befolgt werden, um das Verletzungsrisiko zu verringern, einschließlich der folgenden:

WARNUNG – Verletzungsgefahr!

⚠ Die Produktverpackung enthält Kleinteile, scharfe Kanten und scharfe Spitzen. Halten Sie Kinder und Haustiere während der Montage fern.

- An einem trockenen und ruhigen Tag zusammenbauen. Versuchen Sie nicht, das Gerät bei starkem Wind oder extremem Wetter zusammenzubauen.
- Treffen Sie besondere Vorsichtsmaßnahmen bei Arbeiten in der Höhe, beispielsweise beim Benutzen einer Leiter. Verwenden Sie den richtigen Leitertyp und stellen Sie sicher, dass er stabil ist. Benutzen Sie die Leiter gemäß den Anweisungen des Herstellers.
- Verwenden Sie den Bohrschrauber ordnungsgemäß und gemäß den Anweisungen des Herstellers.
- Das Produkt muss fest auf einem geeigneten Untergrund verankert werden, um es vor Verletzungen und Schäden durch starken Wind zu schützen.
- Verwendungszweck: Der Schuppen eignet sich zur Aufbewahrung von Gartengeräten und Fahrrädern. Der Schuppen ist nicht zur Lagerung gefährlicher Stoffe oder zur Unterbringung von Personen oder Tieren geeignet.

⚠ VORSICHT – Verletzungsgefahr!

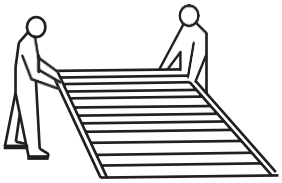

Für die Montage sind zwei fachkundige Personen und 1 ganzer Arbeitstag erforderlich.

⚠ VORSICHT – Verletzungsgefahr!	
Scharfe Kanten! Mit Vorsicht behandeln.	Tragen Sie einen Augenschutz.
 Tragen Sie strapazierfähige Schutzhandschuhe.	 Tragen Sie Sicherheitsschuhe.
 Schutzkleidung tragen.	

Empfohlene Werkzeuge

		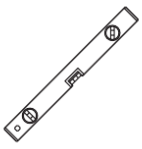		
	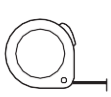			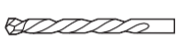

- Beachten und befolgen Sie alle örtlichen Bauvorschriften. Beantragen Sie bei Bedarf eine Genehmigung bei den örtlichen Behörden. Erkundigen Sie sich immer bei den örtlichen Behörden, um sicherzustellen, dass Ihr Schuppen den Vorschriften entspricht.
- Lassen Sie Kinder nicht auf das Produkt klettern oder in dessen Nähe spielen.
- Montieren Sie das Produkt immer auf einem festen, ebenen Untergrund.
- Verwenden Sie dieses Produkt nicht, wenn Teile fehlen, beschädigt oder abgenutzt sind.
- Ziehen Sie die Befestigungselemente nicht zu fest an.
- Die Dacheindeckung darf nur über eine stabile Leiter montiert werden. Das Dach darf während der Montage und zur Schneeräumung nicht betreten werden.

Vor der Montage

⚠ GEFAHR – Erstickungsgefahr!

Halten Sie jegliches Verpackungsmaterial von Kindern und Haustieren fern – diese Materialien stellen eine potenzielle Gefahrenquelle dar, z.B. Erstickung.

- Das Produkt wird in zwei separaten Kartons geliefert. Detaillierte Informationen finden Sie im Kapitel „Teileliste“ und in den Tabellen 1 (Kasten 1) und 2 (Kasten 2). In den drei Spalten jeder Tabelle sind Teilenummer, Zeichnung und Menge angegeben.
- Entfernen Sie sämtliches Verpackungsmaterial.
- Entfernen und überprüfen Sie alle Komponenten, bevor Sie mit der Montage beginnen.
- Legen Sie alle Komponenten auf ein Tuch oder eine Plastikfolie, um Beschädigungen zu vermeiden.
- Ordnen Sie alle Komponenten entsprechend den auf jeder Komponente angegebenen Teilenummern an.
- Überprüfen Sie alle Komponenten auf Transportschäden.
- Bereiten Sie die gesamte persönliche Schutzausrüstung (PSA) und alle für die Montage erforderlichen Werkzeuge vor.

Standort

VORSICHT

- Das Produkt muss auf einem soliden Fundament verankert werden, z. B. auf einer Betonplatte oder behandeltem Holz.
- Montieren Sie die Produkte nicht direkt auf weichem Untergrund wie Rasen, Erde oder Kies. Für ein geeignetes Beton- oder Holzfundament wenden Sie sich bitte an einen autorisierten Baufachhändler vor Ort.

ⓘ Beachten

- Wählen Sie einen Standort, der ausreichend Arbeitsraum um das Produkt herum bietet.
- Stellen Sie sicher, dass der Standort fest und eben ist, ohne Wurzeln oder Felsbrocken.
- Das Grundgestell muss flach auf dem Boden liegen. Richten Sie den Grundrahmen mit einer Wasserwaage aus.
- Vermeiden Sie Standorte mit tief herabhängenden Ästen, da schwere Äste herunterfallen und das Produkt beschädigen könnten.
- Vermeiden Sie die Montage des Produkts in einem tief gelegenen Bereich, in dem sich Wasser sammelt, oder am Fuße eines Hügels.
- Kleine Bäume, Büsche oder Zäune rund um das Produkt können als Windschutz hilfreich sein.
- Wenn eine Betonplatte verwendet wird, ist es wichtig, dass diese zu den Rändern hin abfällt, um Wasseransammlungen zu vermeiden.
- Vorausplanen. Wenn eine Betonplatte verwendet wird, lassen Sie den Beton vor der Montage ausreichend trocknen.
- Achten Sie darauf, nicht in den Boden zu graben, wo Wasserleitungen, Gasleitungen oder Elektrokabel verlaufen.
- Stellen Sie das Produkt nicht in der Nähe einer Klärgrube auf, sofern diese vorhanden ist.
- • Wenn Sie einen Bohrschrauber verwenden, stellen Sie das Drehmoment auf Nr. 4 ein, um sicherzustellen, dass die Schrauben die Metallverstärkungen nicht beschädigen.

DŮLEŽITÁ OCHRANNÁ OPATŘENÍ



Pečlivě si přečtěte tyto pokyny a uschovejte je pro budoucí použití. Pokud je tento výrobek předáván třetí osobě, musí být tento návod přiložen.
Při používání výrobku je třeba vždy dodržovat základní bezpečnostní opatření, aby se snížilo riziko zranění, včetně následujících:

⚠VAROVÁNÍ - nebezpečí zranění!

- Obal výrobku obsahuje malé části, ostré hrany a hroty. Při montáži zabraňte přístupu dětí a domácích zvířat.
- Montáž provádějte za suchého a klidného dne. Nepokoušejte se o montáž za silného větru nebo extrémního počasí.
- Při práci ve výškách, například při použití žebříku, dbejte zvláštních bezpečnostních opatření. Používejte správný typ žebříku a ujistěte se, že je konstrukčně pevný. Žebřík používejte v souladu s pokyny výrobce.
- Vrtačku používejte správně a v souladu s pokyny výrobce.
- Průduchy musí být pevně ukotveny k vhodnému základovému podkladu, aby byl chráněn před zraněním způsobeným silným větrem.
- Určené použití: Přístřešek je vhodný k uskladnění zahradního nářadí a jízdních kol. Kůlna není vhodná pro skladování nebezpečných materiálů ani pro ubytování osob nebo zvířat.

⚠POZOR - nebezpečí zranění!



K montáži jsou zapotřebí dvě kompetentní osoby a 1 celý den práce.

⚠POZOR - nebezpečí zranění!

	Ostré hrany! Zacházejte s nimi opatrně.		Používejte ochranné brýle.
	Používejte silné ochranné rukavice.		Používejte bezpečnostní obuv.
	Používejte ochranný oděv.		

Doporučené nářadí:

		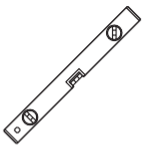		
				

- Dodržujte všechny místní stavební předpisy a řiďte se jimi. V případě potřeby požádejte místní úřady o povolení. Vždy si u místních úřadů ověřte, zda vaše kůlna odpovídá předpisům.
- Nedovolte dětem, aby na výrobek lezly nebo si kolem něj hrály.
- Výrobek vždy sestavujte na pevném a rovném podkladu.
- Nepoužívejte tento výrobek, pokud chybí, jsou poškozeny nebo opotřebeny některé jeho části.
- Nepřetěžujte spojovací prvky.
- Střešní krytinu lze instalovat pouze pomocí stabilního žebříku. Během montáže a při odstraňování sněhu se na střechu nesmí vstupovat.

Před montáží

⚠NEBEZPEČÍ - nebezpečí udušení!

Veškeré obalové materiály uchovávejte mimo dosah dětí a domácích zvířat - tyto materiály jsou potenciálním zdrojem nebezpečí, např. udušení.

- Odstraňte všechny obalové materiály.
- Před zahájením montáže vyjměte a zkontrolujte všechny součásti.
- Všechny součásti položte na látku nebo plastovou fólii, aby nedošlo k jejich poškození.
- Uspořádejte všechny součásti podle čísel dílů uvedených na každé součásti.
- Zkontrolujte všechny součásti, zda nebyly poškozeny při přepravě.
- Připravte si všechny osobní ochranné pomůcky (OOP) a veškeré nářadí potřebné k montáži.

Výběr místa

POZOR

- Výrobek musí být ukotven k pevnému základu, například k betonové desce nebo k opracovanému dřevu.
- Výrobky nemontujte přímo na měkkém podkladu, jako je trávník, zemina nebo štěrk. Pro vhodný betonový nebo dřevěný základ se obraťte na místního autorizovaného prodejce stavebnin.

ⓘOznámení

- Vyberte místo, které umožňuje dostatečný pracovní prostor kolem výrobku.
- Ujistěte se, že je místo pevné a rovné, bez kořenů a kamenů.
- Základní rám musí ležet rovně na zemi. Základní rám vyrovnejte pomocí vodováhy.
- Vyhněte se místům s nízko visícími větvemi, protože by mohlo dojít k pádu těžkých větví a poškození výrobku.
- Výrobek nemontujte na nízko položeném místě, kde se shromažďuje voda nebo které leží na úpatí kopce.
- Kolem výrobku mohou být užitečné malé stromy, keře nebo ploty, které slouží jako větrná clona.
- Pokud je použita betonová deska, je důležité, aby se svažovala směrem k okrajům, aby se zabránilo shromažďování vody.
- Plánujte předem. Pokud je použita betonová deska, ponechte před montáží dostatek času na vyschnutí betonu.
- Dbejte na to, abyste nezakopávali do země v místech, kde leží vodovodní potrubí, plynové vedení nebo elektrické kabely.
- Vyvarujte se umístění výrobku v blízkosti septiku, pokud se v okolí nachází.
- Používáte-li vrtací šroubovák, nastavte točivý moment na hodnotu č. 4, aby šrouby nestrhly kovové výztuhy.

DÔLEŽITÉ OCHRANNÉ OPATRENIA



Starostlivo si prečítajte tieto pokyny a uschovajte ich pre budúce použitie. Pokiaľ je tento výrobok odovzdávaný tretej osobe, musí byť tento návod priložený.
Pri používaní výrobku je potrebné vždy dodržiavať základné bezpečnostné opatrenia.

⚠VAROVÁNÍ - nebezpečí zranění!

- Obal výrobku obsahuje malé časti, ostré hrany a hroty. Pri montáži zabráňte prístupu detí a domácich zvierat.
- Montáž vykonávajte za suchého a pokojného dňa. Nepokúšajte sa o montáž za silného vetra alebo extrémneho počasia.
- Pri práci vo výškach, napríklad pri použití rebríka, dbajte na zvláštne bezpečnostné opatrenia. Používajte správny typ rebríka a uistite sa, že je konštrukčne pevný. Rebrík používajte v súlade s pokynmi výrobca.
- Vŕtačku používajte správne a v súlade s pokynmi výrobca.
- Produkt musí byť pevne ukotvený k vhodnému základovému podkladu, aby bol chránený pred poškodením spôsobeným silným vetrom.
- Určené použitie: Prístrešok je vhodný na uskladnenie záhradného náradia a bicyklov. Kôlňa nie je vhodná na skladovanie nebezpečných materiálov ani na ubytovanie osôb alebo zvierat.

⚠POZOR – nebezpečenstvo zranienia!



Na montážs ú potrebné dve kompetentné osoby a 1 celý deň práce.

⚠POZOR - nebezpečenstvo zranienia!	
Ostré hrany! Zaobchádzajte s nimi opatrne.	Používajte ochranné okuliare.
Používajte silné ochranné rukavice.	Používajte bezpečnostnú obuv.
Používajte ochranný odev.	

Odporúčané náradie

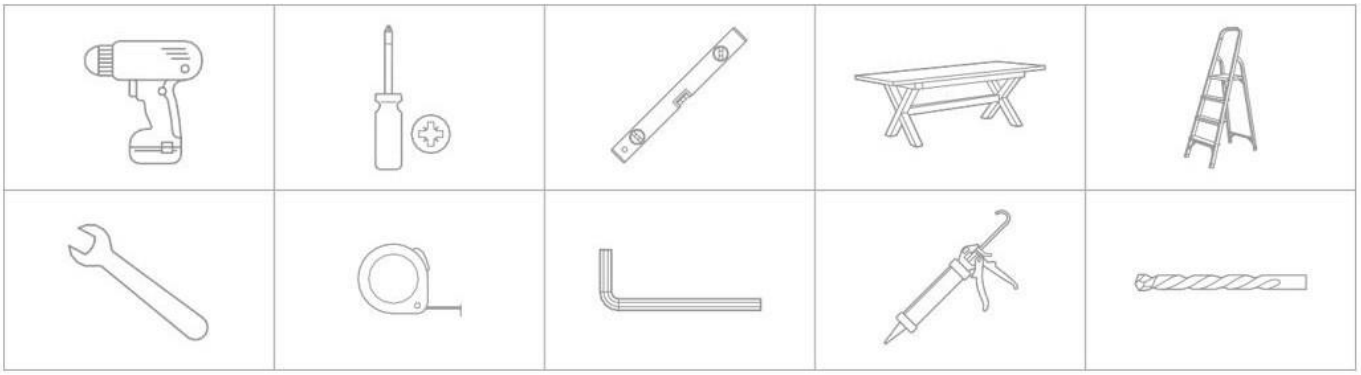

- Dodržujte všetky miestne stavebné predpisy a riaďte sa nimi. V prípade potreby požiadajte miestne úrady o povolenie. Vždy si na miestnych úradoch overte, či vaša kôlňa zodpovedá predpisom.
- Nedovoľte deťom, aby na výrobok liezli alebo sa okolo neho hrali.
- Výrobok vždy zostavujte na pevnom a rovnom podklade.
- Nepoužívajte tento výrobok, pokiaľ chýbajú, sú poškodené alebo opotrebované niektoré jeho časti.
- Nepreťažujte spojovacie prvky.
- Strešnú krytinu je možné inštalovať iba pomocou stabilného rebríka. Počas montáže a pri odstraňovaní snehu sa na strechu nesmie vstupovať.

Pred montážou

⚠NEBEZPEČENSTVO – nebezpečenstvo udušenia!

Všetky obalové materiály uchovávajte mimo dosahu detí a domácich zvierat - tieto materiály sú potenciálnym zdrojom nebezpečenstva, napr. udusenia.

- Odstráňte všetky obalové materiály.
- Pred zahájením montáže vyberte a skontrolujte všetky súčasti.
- Všetky súčasti položte na látku alebo plastovú fóliu, aby nedošlo k ich poškodeniu.
- Usporiadajte všetky súčasti podľa čísel dielov uvedených na každej súčasti.
- Skontrolujte všetky súčasti, či neboli poškodené pri preprave.
- Pripravte si všetky osobné ochranné pomôcky (OOP) a všetko náradie potrebné na montáž.

Výber miesta

POZOR

- Výrobok musí byť ukotvený k pevnému základu, napríklad k betónovej doske alebo k opracovanému drevu.
- Výrobky nemontujte priamo na mäkkom podklade, ako je trávnik, zemina alebo štrk. Pre vhodný betónový alebo drevený základ sa obráťte na miestneho autorizovaného predajcu stavebnín.

ⓘOznámenie

- Vyberte miesto, ktoré umožňuje dostatočný pracovný priestor okolo výrobku.
- Uistite sa, že je miesto pevné a rovné, bez koreňov a kameňov.
- Základný rám musí ležať rovno na zemi. Základný rám vyrovnajte pomocou vodováhy.
- Vyhnite sa miestam s nízko visiacimi vetvami, pretože by mohlo dôjsť k pádu ťažkých vetiev a poškodeniu výrobku.
- Výrobok nemontujte na nízko položenom mieste, kde sa zhromažďuje voda alebo ktoré leží na úpätí kopca.
- Okolo výrobku môžu byť užitočné malé stromy, kríky alebo ploty, ktoré slúžia ako veterná clona.
- Pokiaľ je použitá betónová doska, jedôležité, aby sa zvažovala smerom k okrajom, aby sa zabránilo zhromažďovaniu vody.
- Plánujte vopred. Pokiaľ je použitá betónová doska, ponechajte pred montážou dostatok času na vyschnutie betónu.
- Dbajtenato, abyste nezakopávali do zeme v miestach, kde leží vodovodné potrubie, plynovévedenie alebo elektrické káble.
- Vyvarujte sa umiestnenia výrobku v blízkosti septiku, pokiaľ sav okolí nachádza.
- Ak používate vŕtací skrutkovač, nastavte krútiaci moment na hodnotu č. 4, aby skrutky nestrhli kovové výstuhy.

PARTS LIST/ Seznam dílů / Zoznam položiek

no. /číslo	qty/ množství/ množstvo	dragram/díl/diel
D1	1	
D4	1	
D2	1	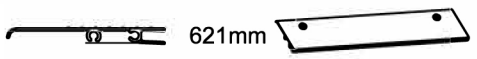
D3	3	
5	1	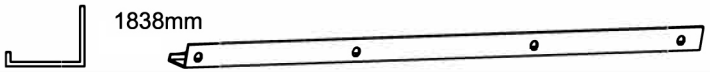
6	1	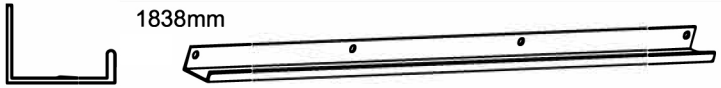
18	1	
13	1	
7	4	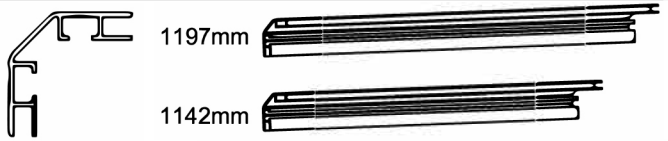
16	4	
9	2	
10L	1	
10R	1	

no. /číslo	qty/ množství/ množstvo	dragram/díl/diel
12	4	
14	1	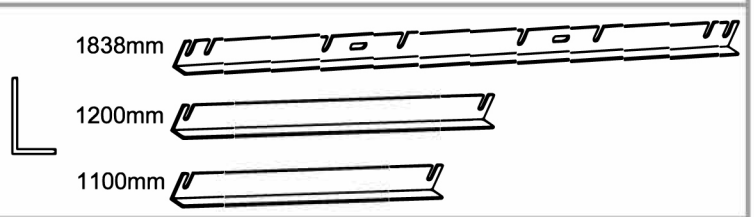
22	8	
23	4	
B1	6	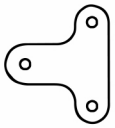
B3	2	
B4	4	
B5	4	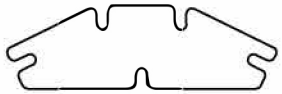
B6	2	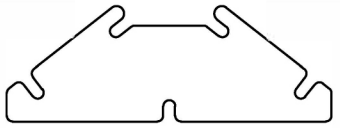

PARTS LIST/ Seznam dílů / Zoznam položiek

no. /číslo	qty/ množství/ množstvo	dragram/díl/diel
15	2	
19	6	
20	6	
26	1	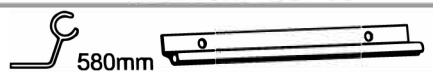
W1	1	
W2	2	
W3	1	
W4	1	
B7	1	
4	2	
8	2	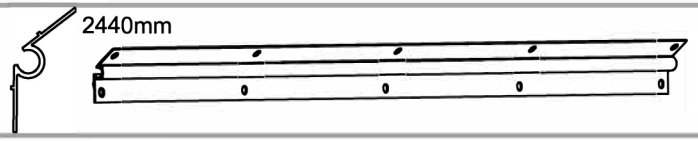
25	2	
17	1	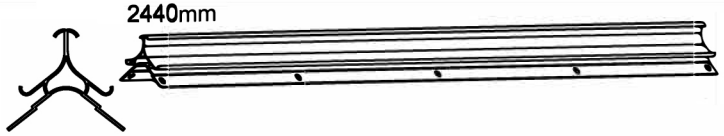

no. /číslo	qty/ množství/ množstvo	dragram/díl/diel
T1	6	
T2	3	
S2	13	
S5	2	
S6L	2	
S6R	2	
S7L	1	
S7R	1	
S8	1	
S9	1	

no. /číslo	qty/ množství/ množstvo	dragram/díl/diel
F1	10	
F2	4	
F4	158	
F6	2	
F8	1	
F9	1	

PARTS LIST/ Seznam dílů / Zoznam položiek

SUMMARYSTATEMENTFORPOLYCARBONATEPANEL/ ZUSAMMENFASSUNG FÜR POLYCARBONAT-PLATTEN
Souhrn polykarbonátového panelu/Zhrnutie panela polykarbonátu

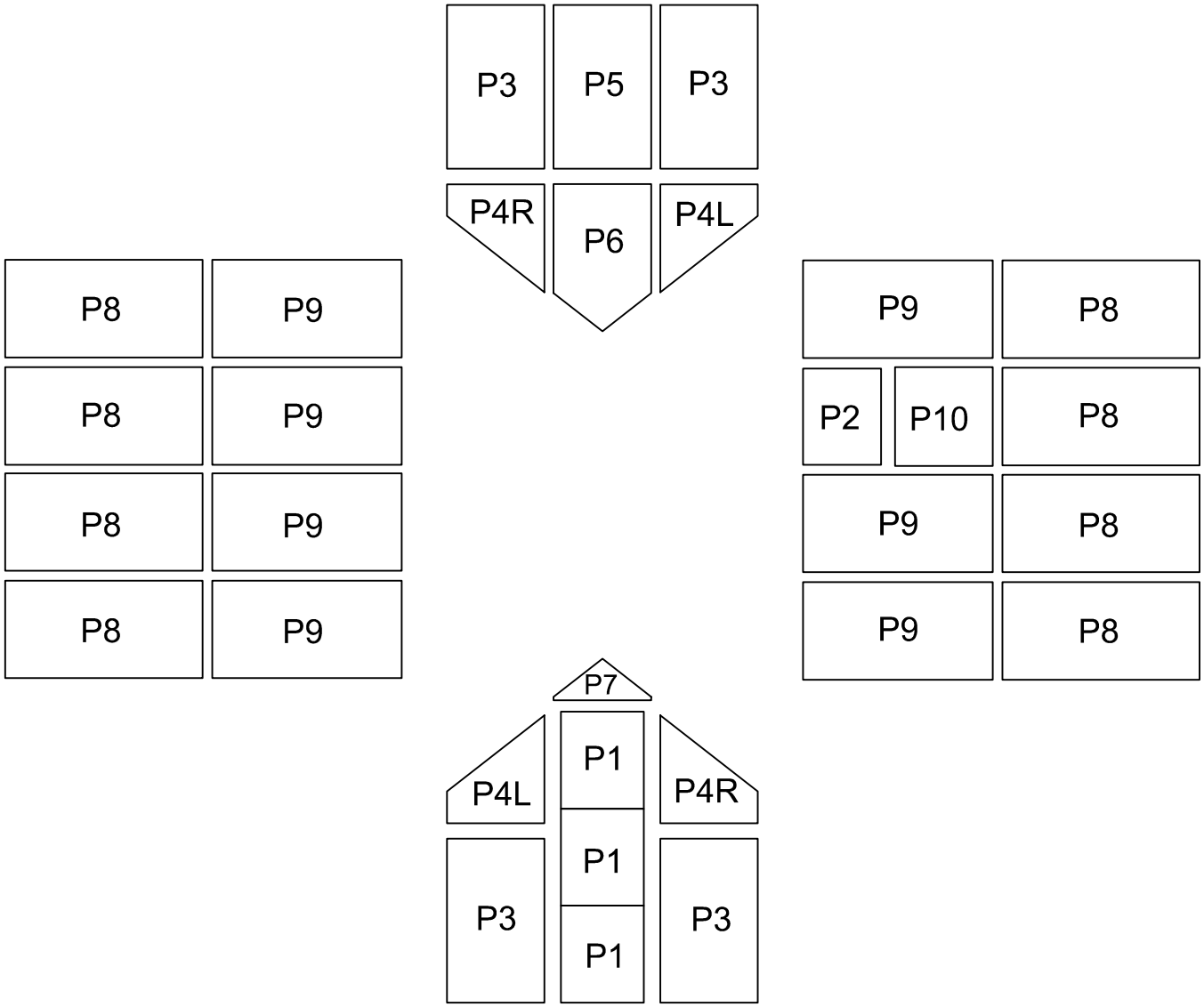

Towards the white film side to the sun as it is UV-protected
Die UV-geschützte Seite der Platte ist mit transparenter Folie abgedeckt und muss der Sonne zugewandt sein.
Strana s UV ochranou je pokrytá průhledným filmem a musí čelit slunci.
Stranas UV ochranou je pokrytá priehľadným filmom a musí smerovať k slnku.

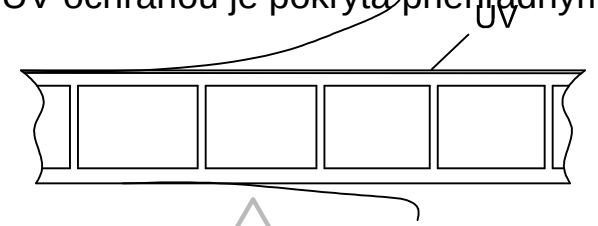

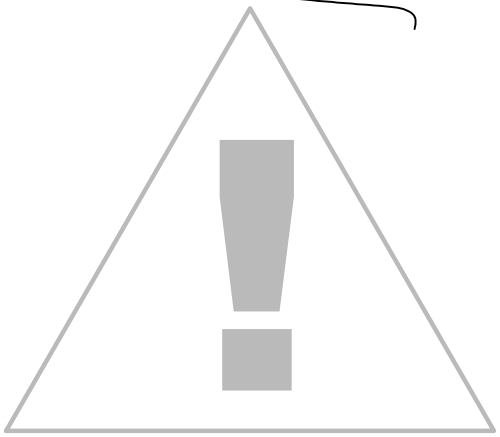

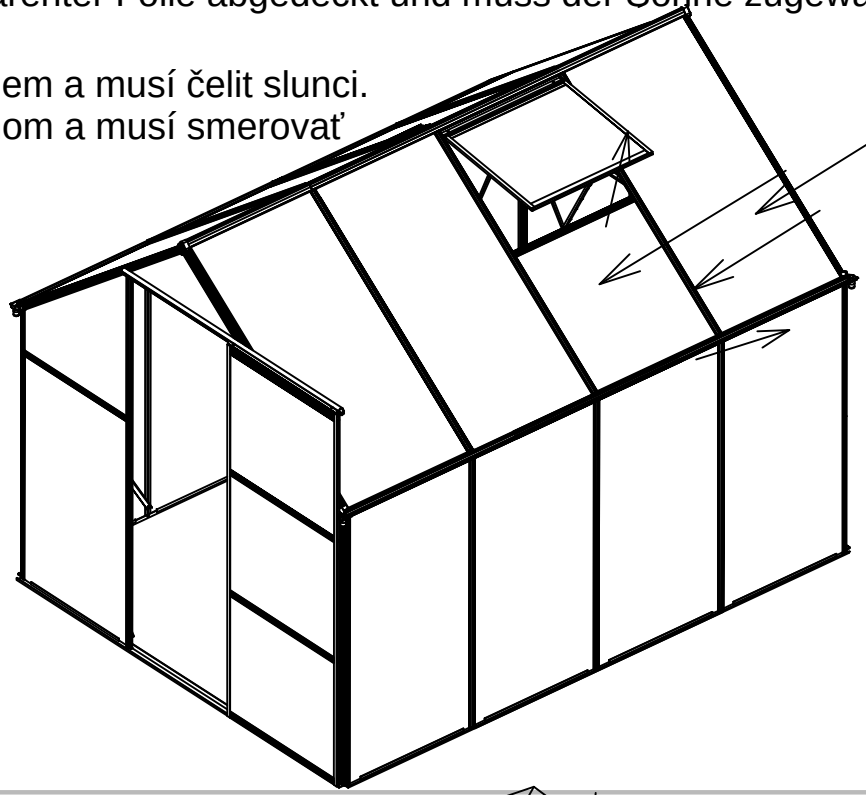

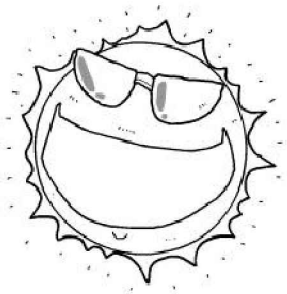

"hexagonal screw" installation
Place the "hexagonal screw"into the groove,turn clockwise until it stops turning.Adjust the "hexagonal screw"by hand and twist so threads fix it in place.Place other parts on " hexagonal screw"and assemble nut .

Montage mit Sechskantschraube .
Setzen Sie die Sechskantschraube in die Nut ein und drehen Sie sie im Uhrzeigersinn, bis sie aufhört, sich zu drehen. Stellen Sie die Sechskantschraube von Hand ein und drehen Sie sie so, dass das Gewinde sie fixiert.
Weitere Teile auf Sechskantschraube aufsetzen und Mutter montieren.

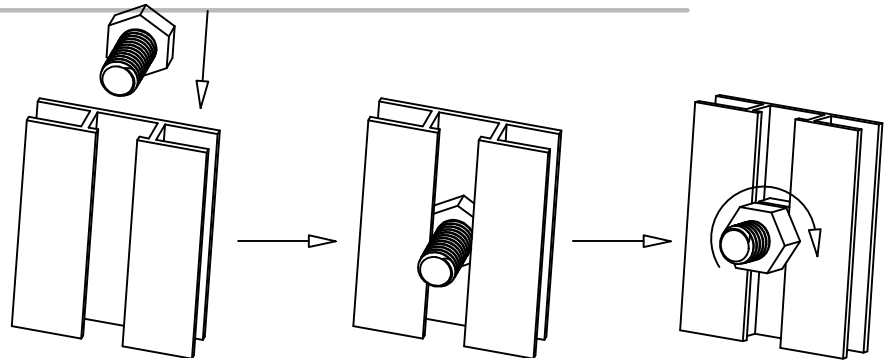

Instalace "hexagonálního šroubu"
vložte do slotu "šestihranný šroub" a otáčejte se ve směru hodinových ručiček, dokud se nepřestane otáčet.
Ručně utáhněte
Umístěte další díly na "hexagonální šroub" a upevněte matici.

Inštalácia "hexagonálna skrutka"
vložte do slotu "šesťuholníkovú skrutku"a otáčajte sa v smere hodinových ručičiek, až kým sa nezastaví. Ručne zafixujte. Položte ďalšie časti na "šesťuholníkovú skrutku" a upevněte maticu.

Door/Tür/Dveře/Dvere

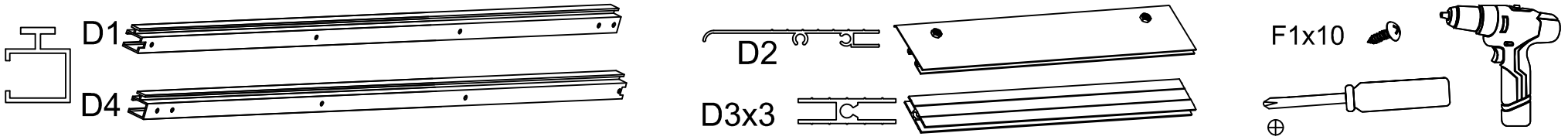

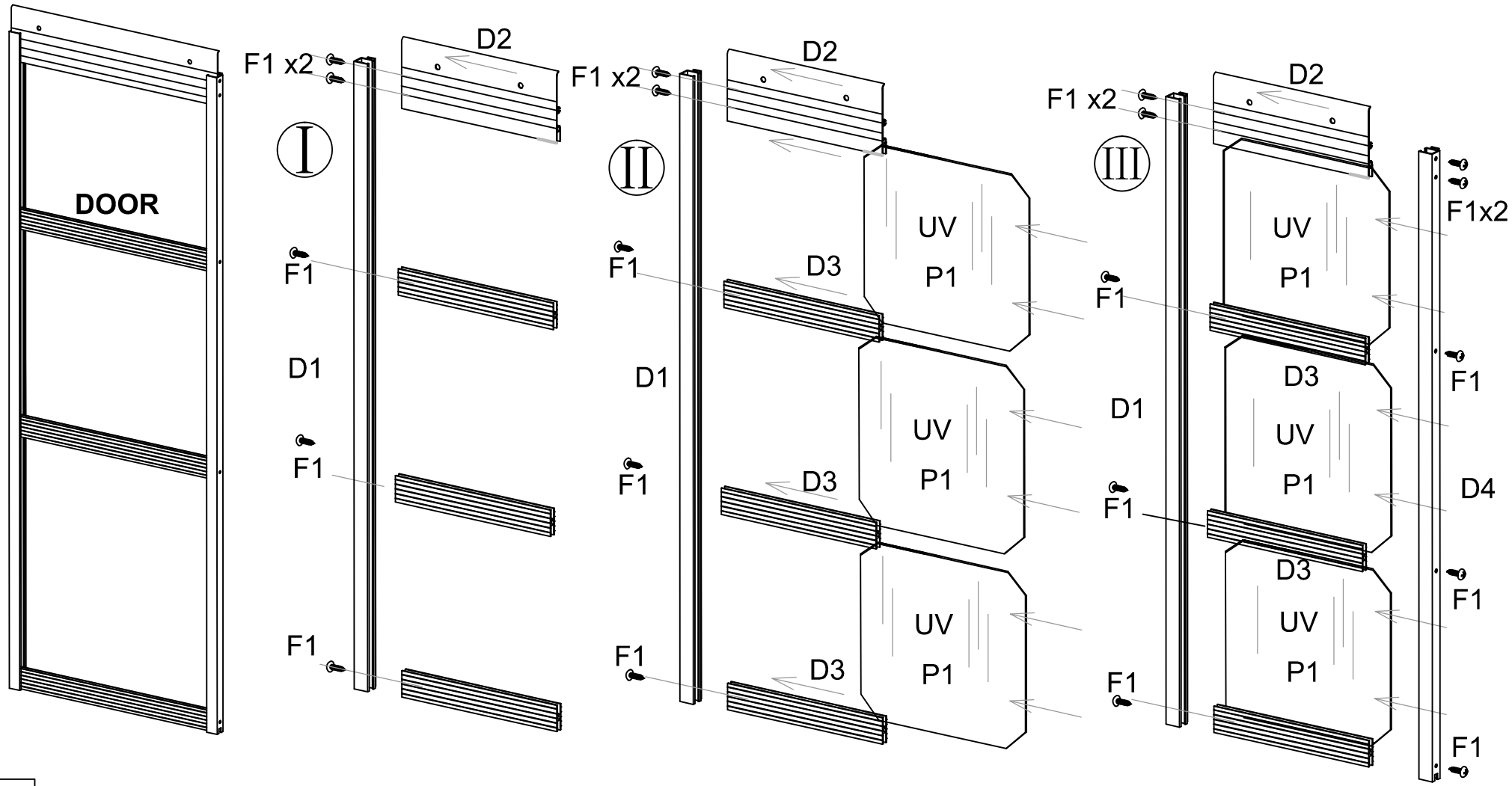

Window/Fenster/Okno

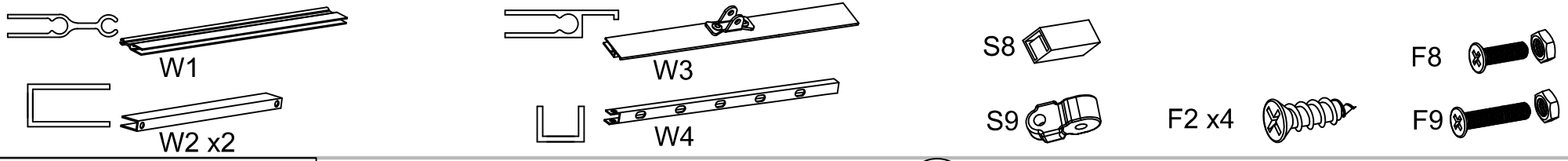

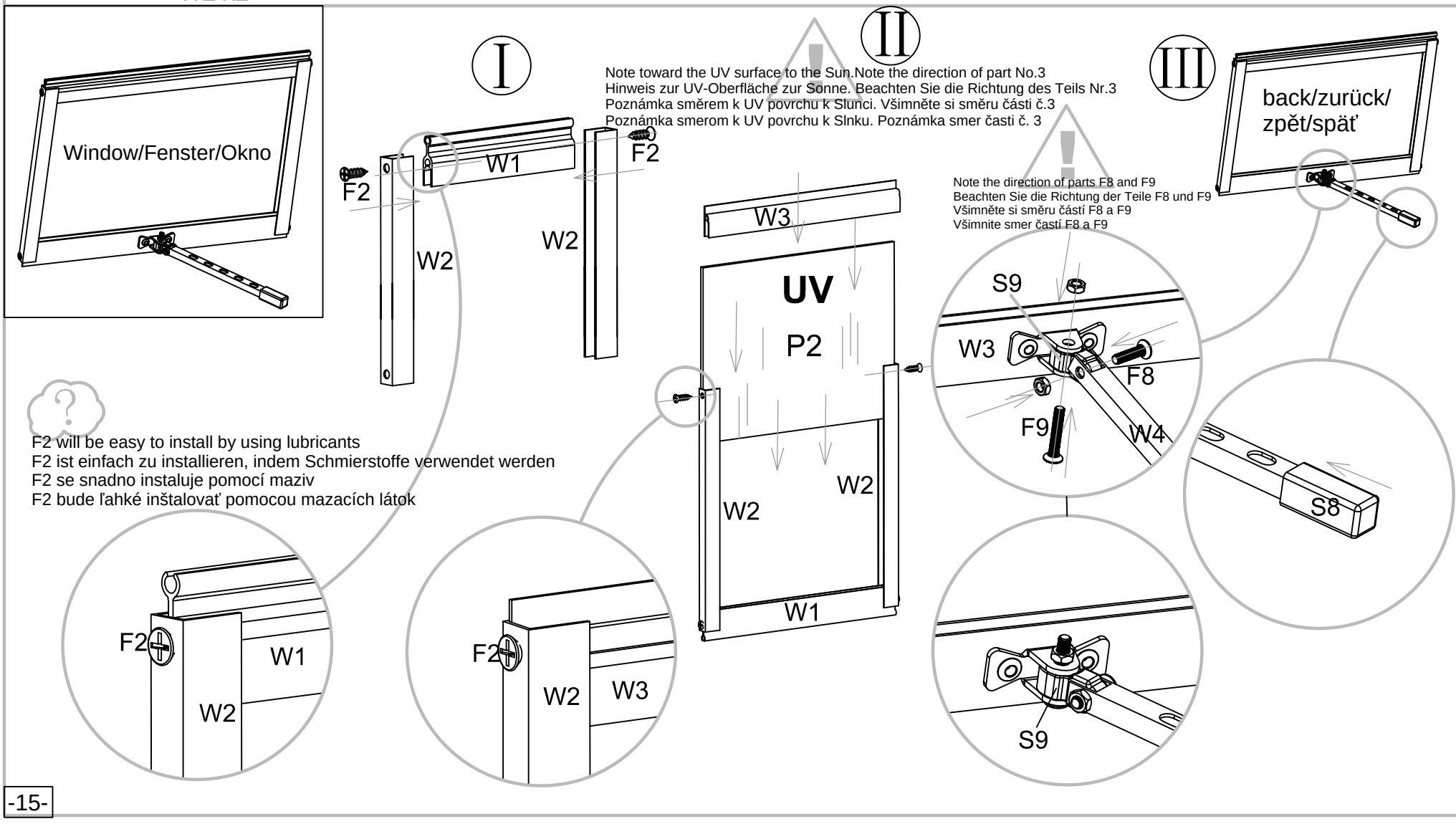

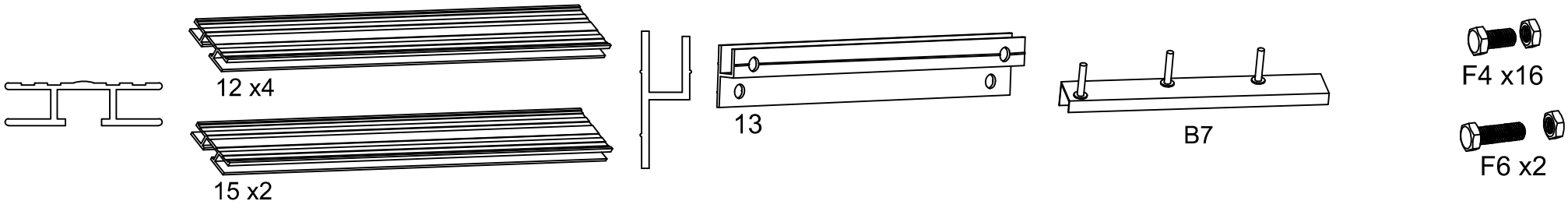

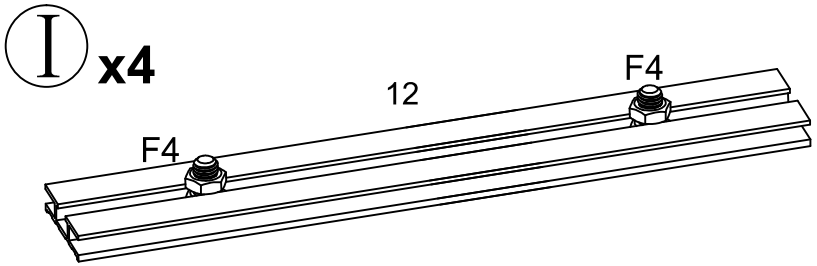

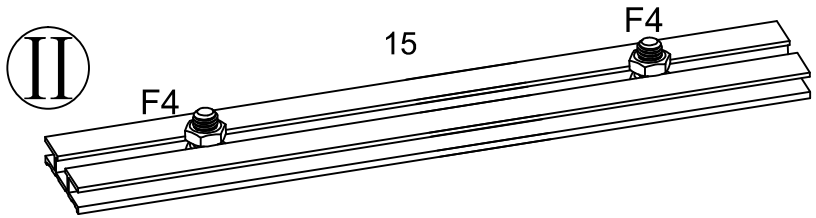

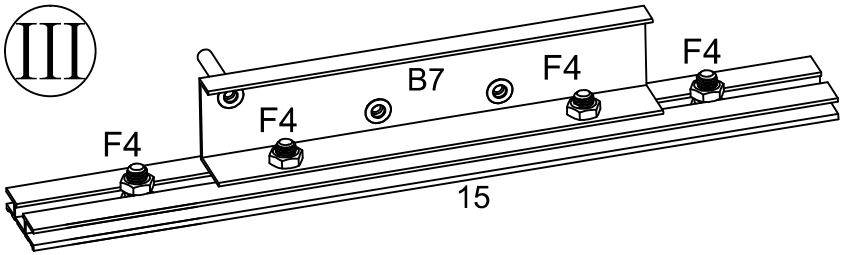

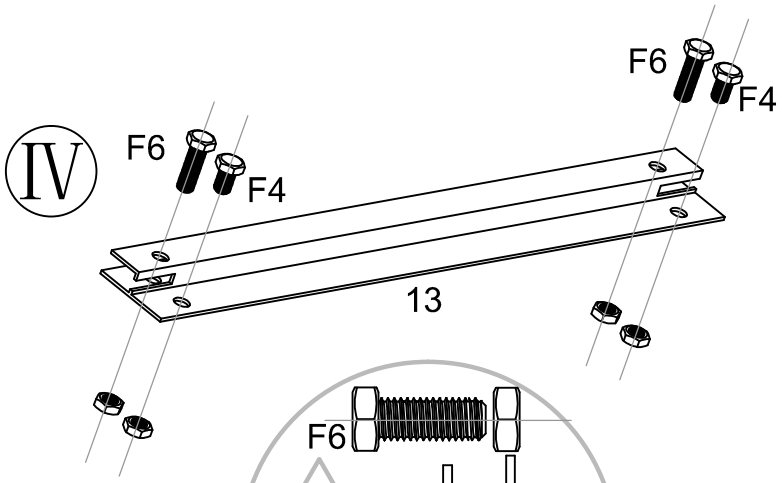

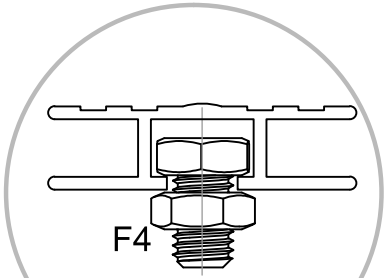

Use hands to tighten the screws F4 cannot slide.
Ziehen Sie die Schrauben mit den Händen fest. F4 kann nicht gleiten.
Použijte ruce k utažení šroubů F4 nemůže klouzat.
Použite ruky na zatiahnutie skrutkov F4 nemôže skĺzať.

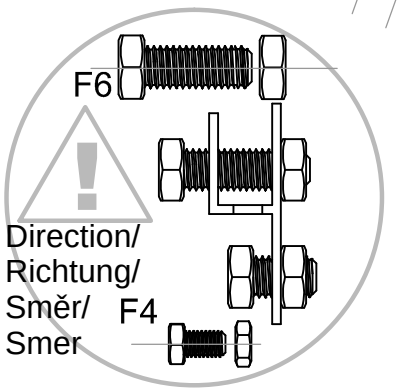

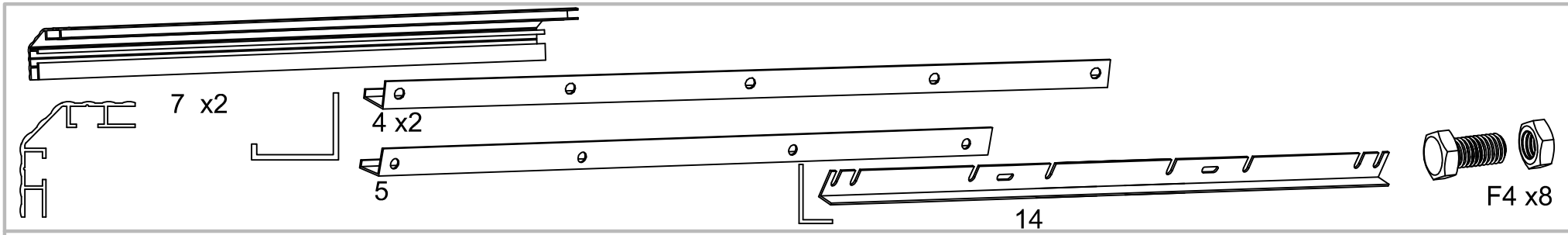
7 x2
4 x2
5
14
F4 x8

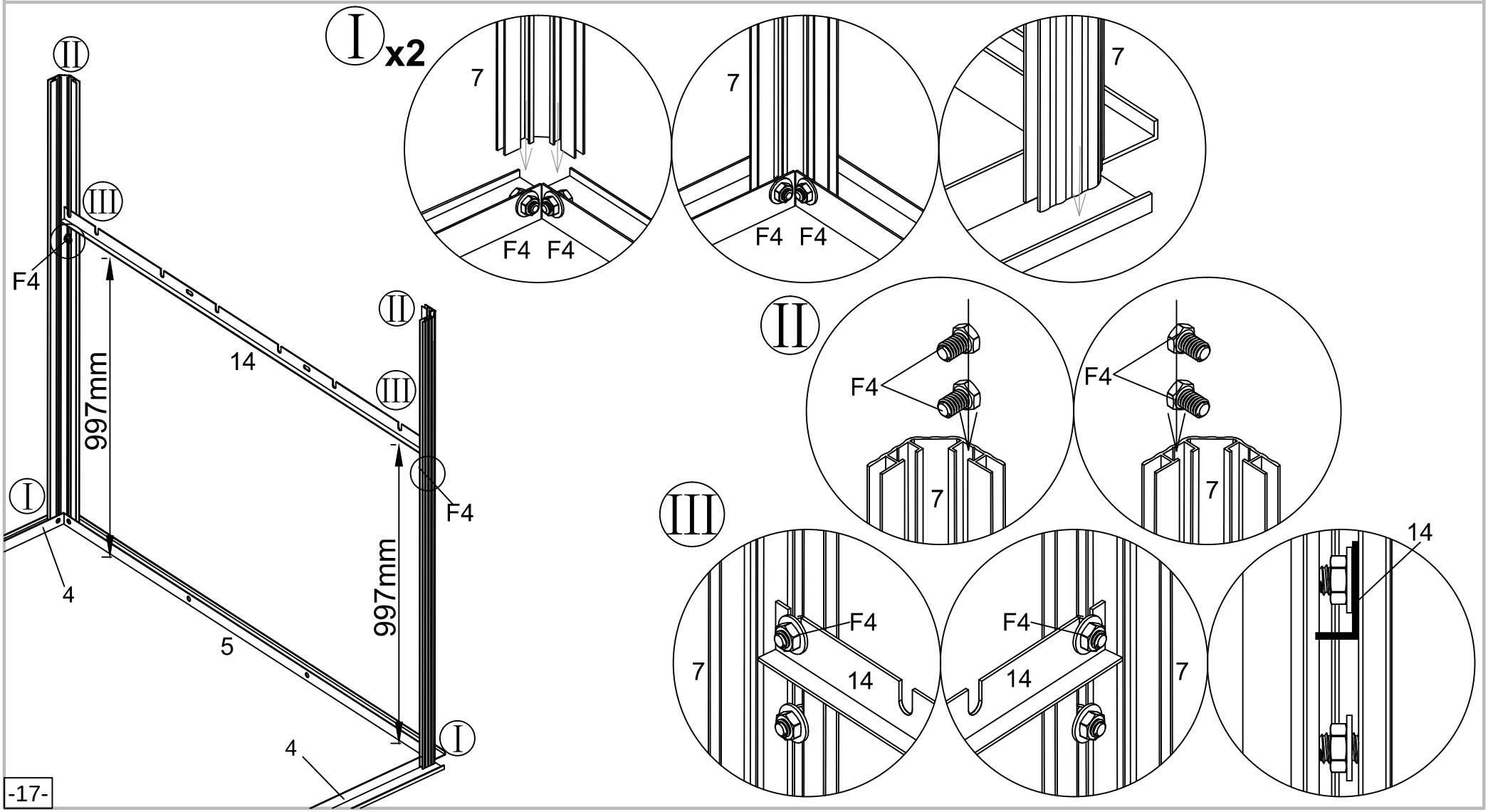
I x2
II
III
F4
997mm
14
5
4
7
F4 F4

BACK WALL/BACK WAND/ZADNÍ STĚNA/

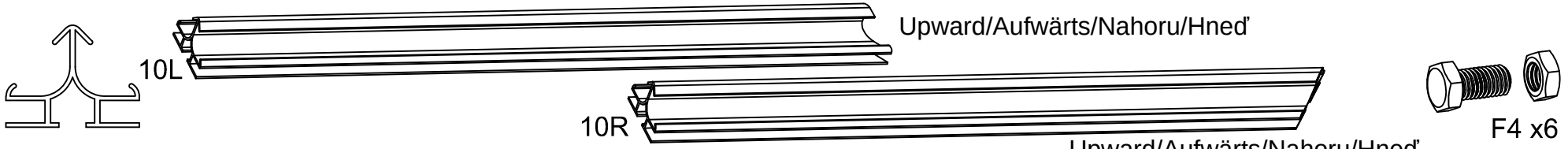

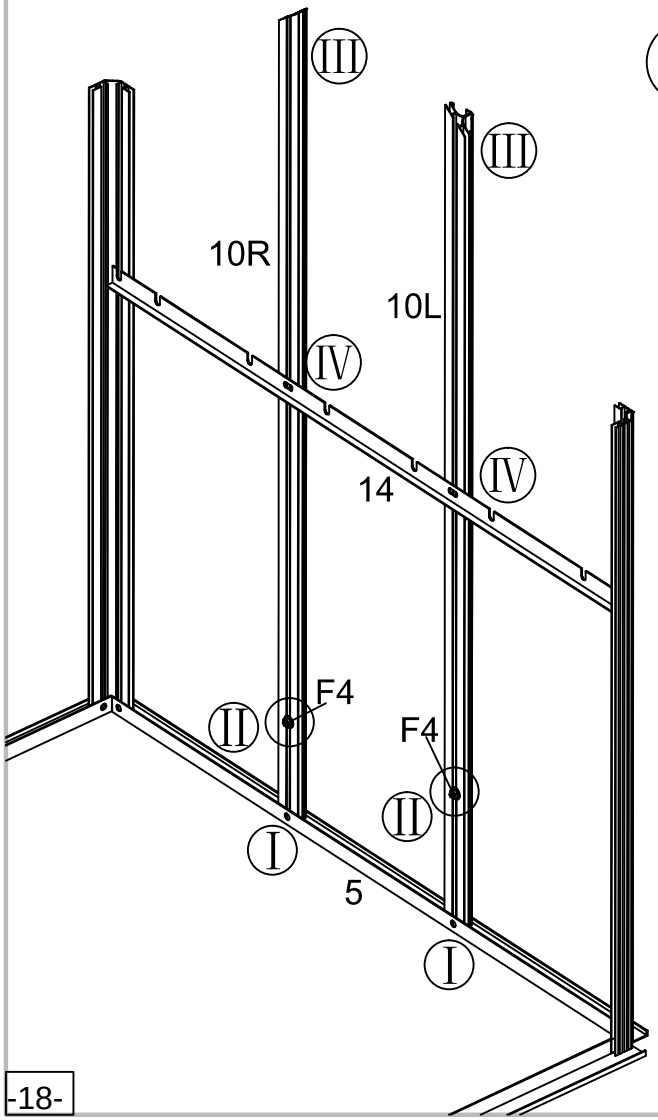

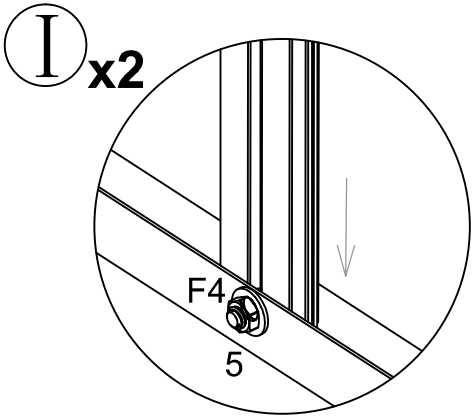

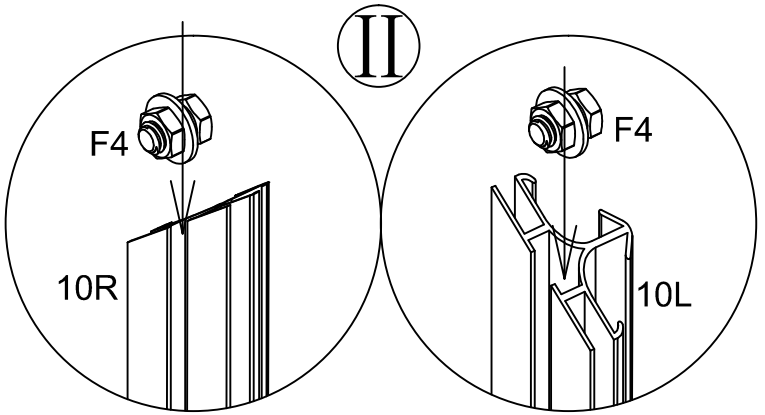

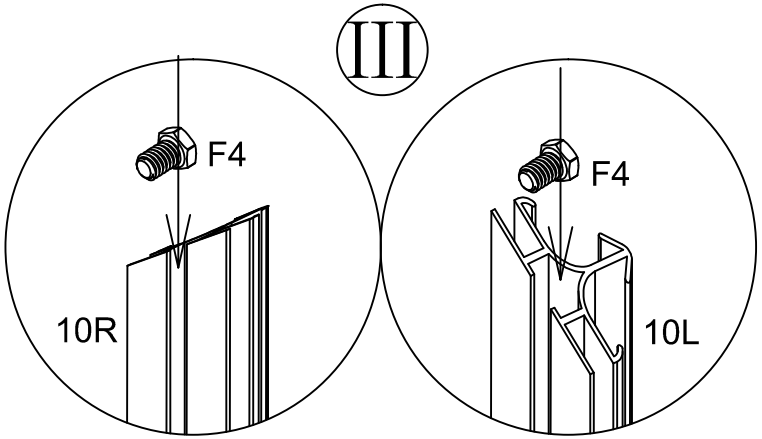

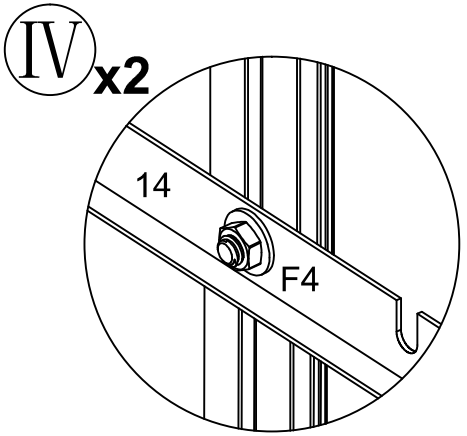

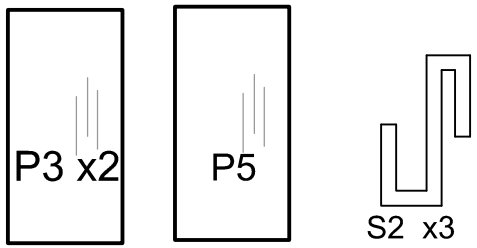

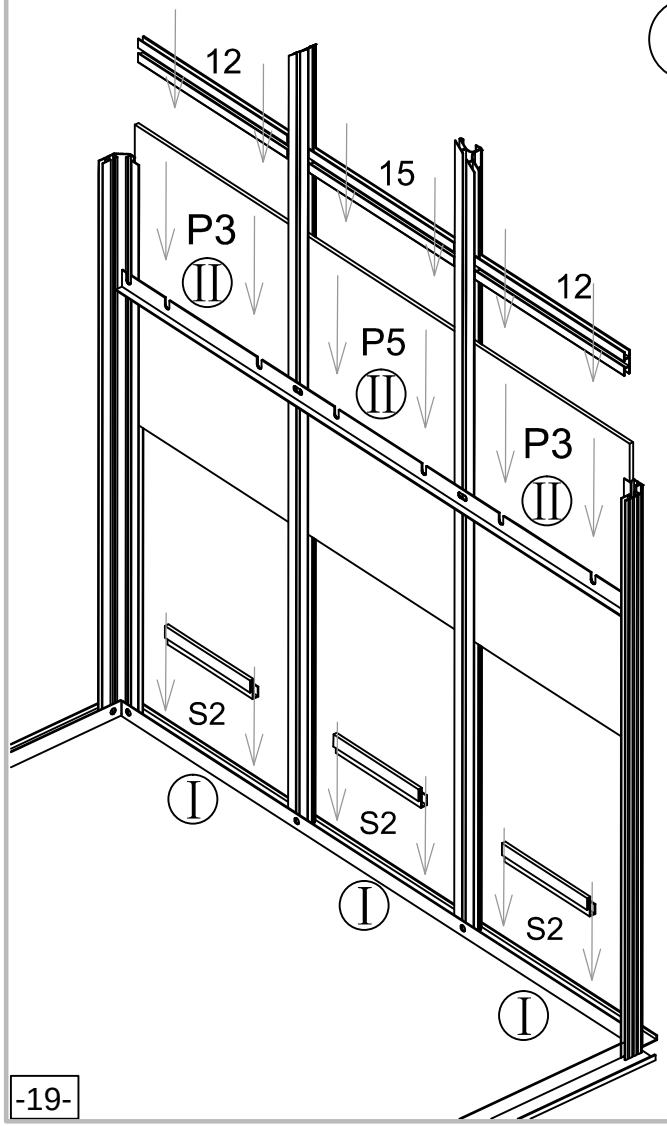

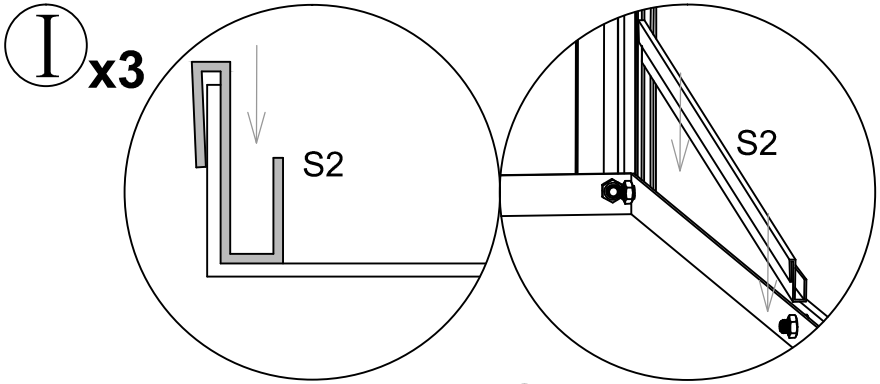

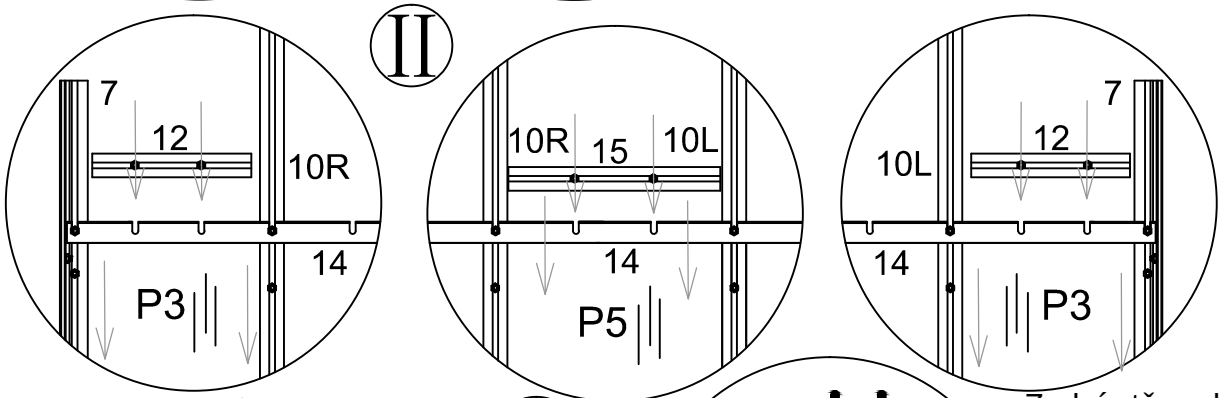

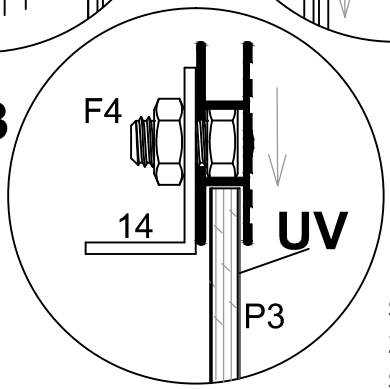

Fix the back wall temporarily with a ladder to prevent the back wall from being blown down by the wind.
Fixieren Sie die Rückwand vorübergehend mit einer Leiter, um zu verhindern, dass die Rückwand vom Wind heruntergeblasen wird.

Zadní stěnu dočasně upevněte např. žebříkem, abyzadní stěna nebyla foukána větrem dolů.

Dočasne opraviť zadnú stenu rebríkom, a by sa zabránilo, že sa zadná stena zrúti vetrom.

Front wall/Vorderwand/Přední stěna/Predná stena

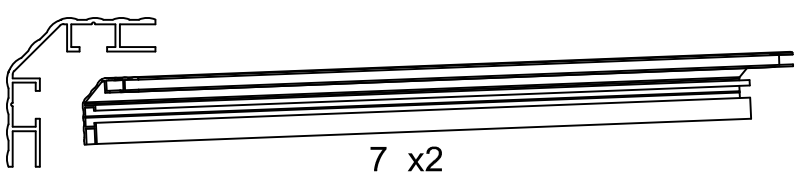

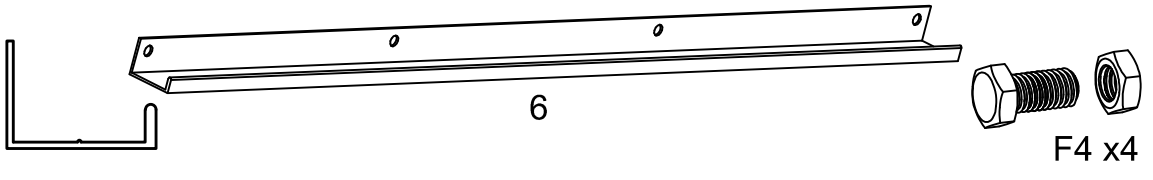

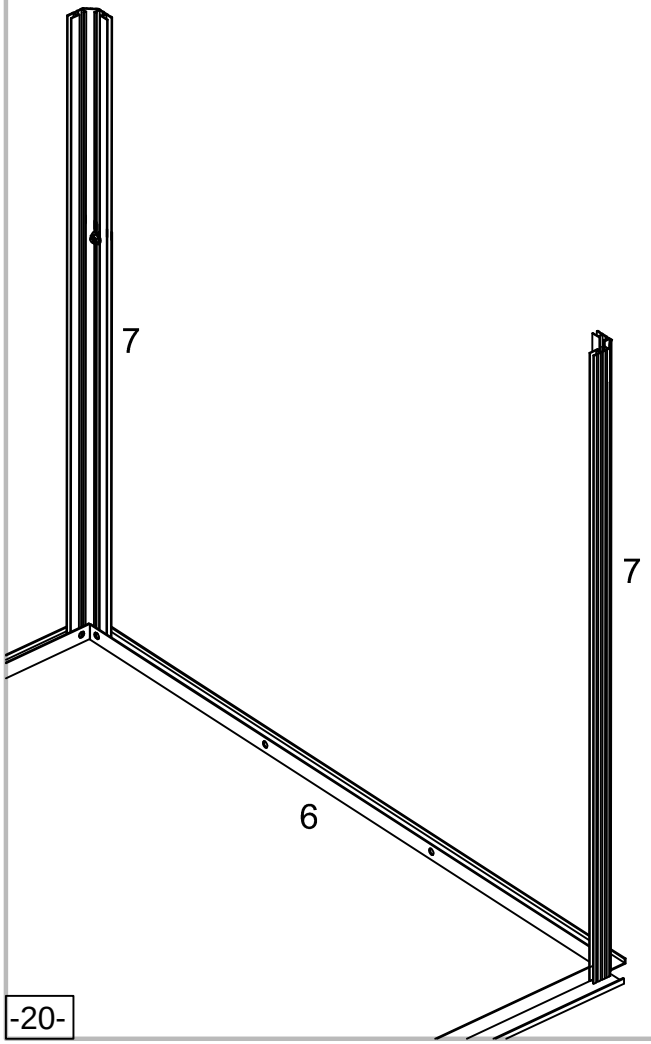

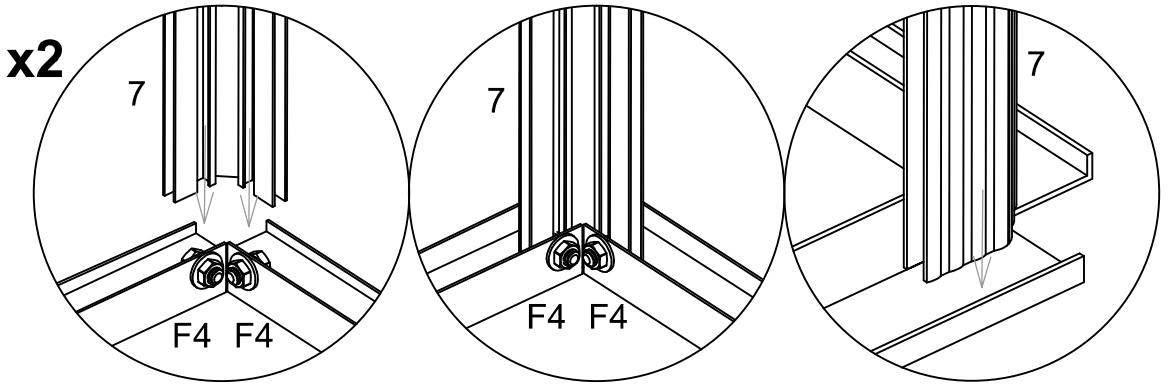


9 x2

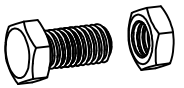
F4 x8

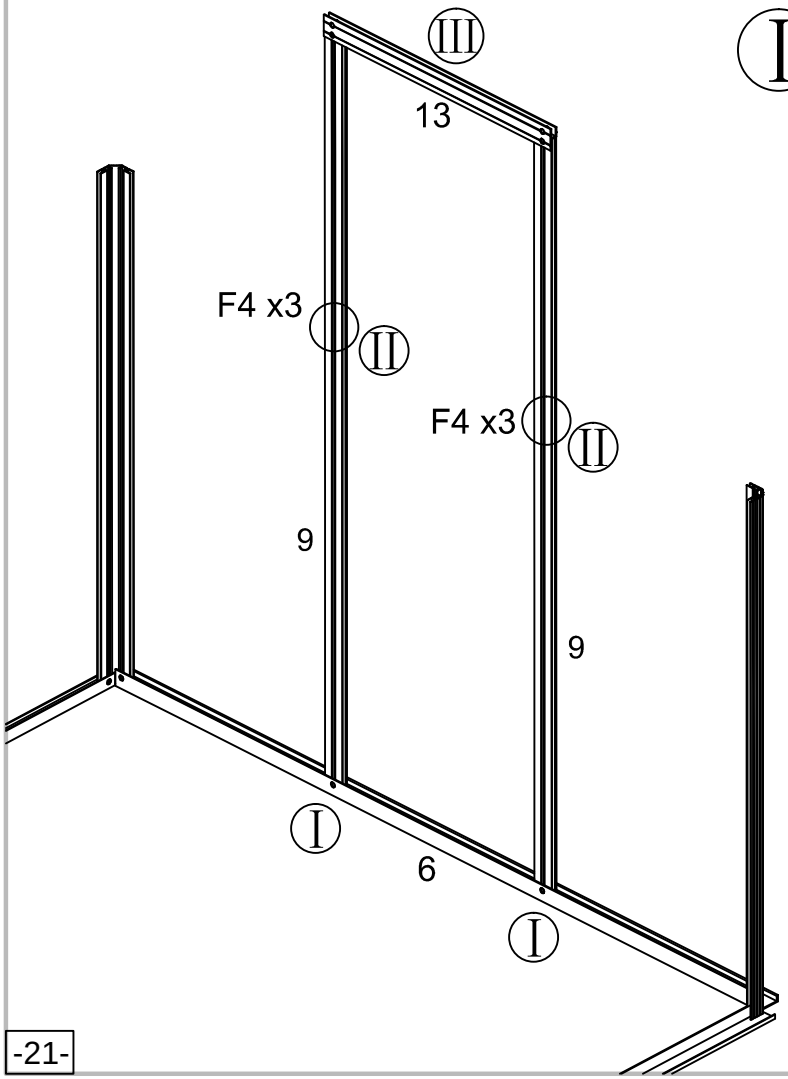
III
13
F4 x3
II
F4 x3
II
9
9
I
6
I

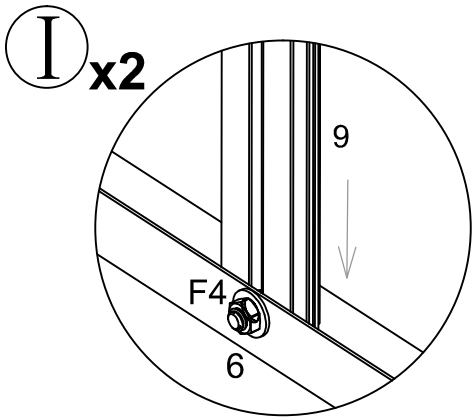
I x2
9
F4
6

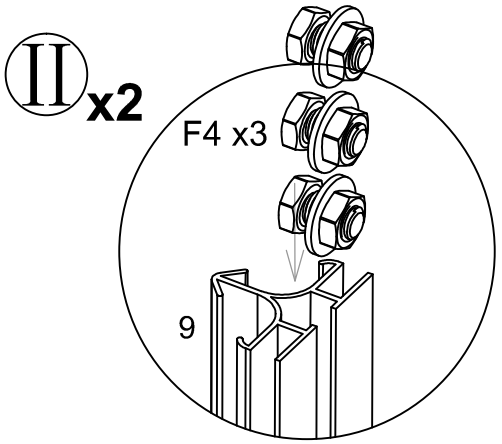
II x2
F4 x3
9

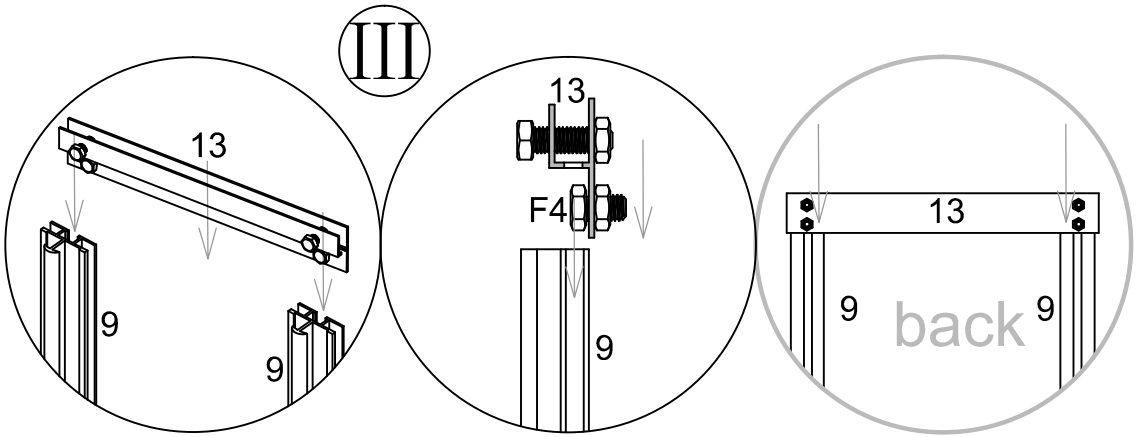
III
13
9
9
13
F4
9
13
9
back
9

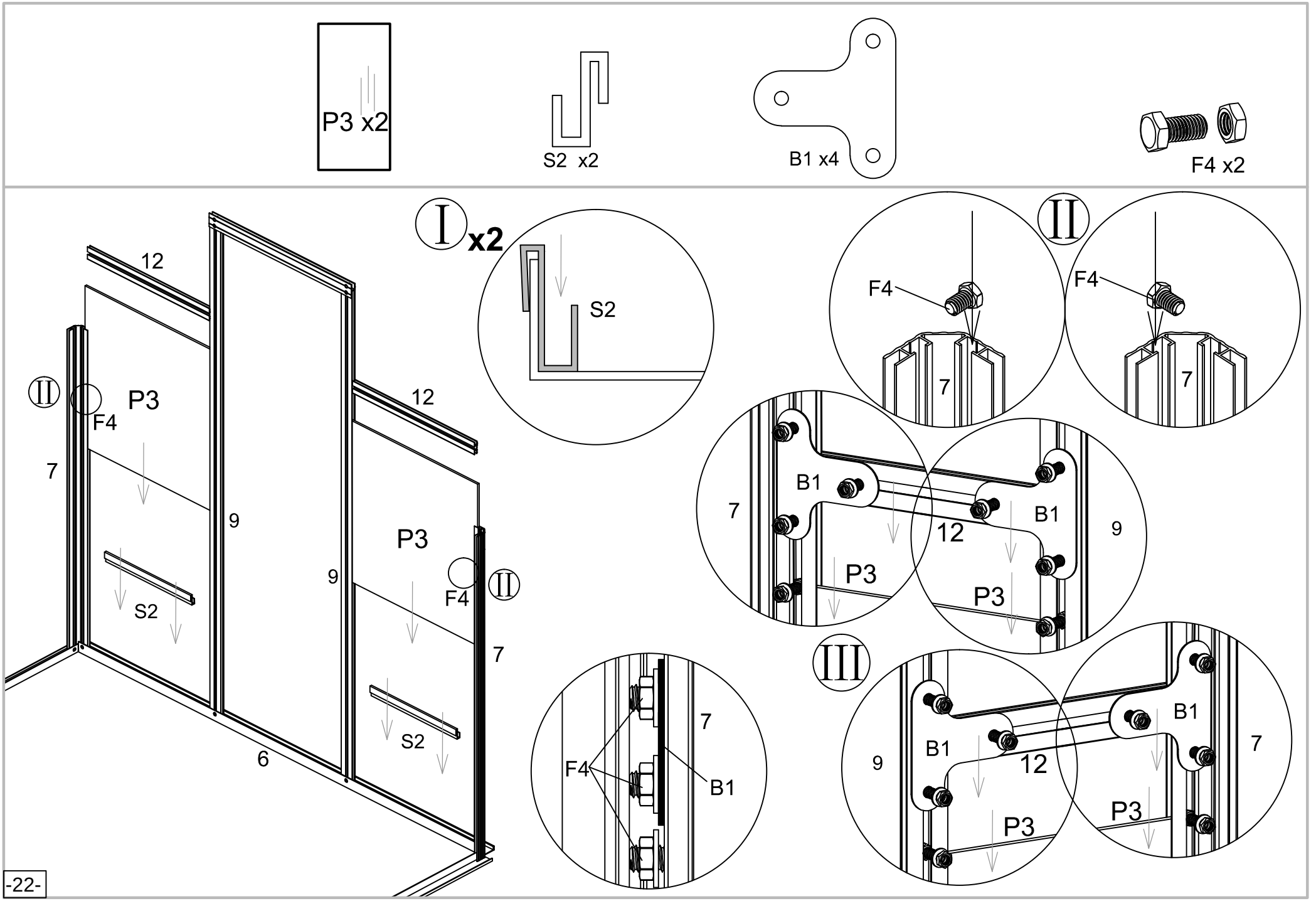
P3 x2
S2 x2
B1 x4
F4 x2
I x2
S2
II
F4
7
12
P3
9
S2
6
B1
III

Left and right wall/Seitenwand/Boční stěna/Bočná stena

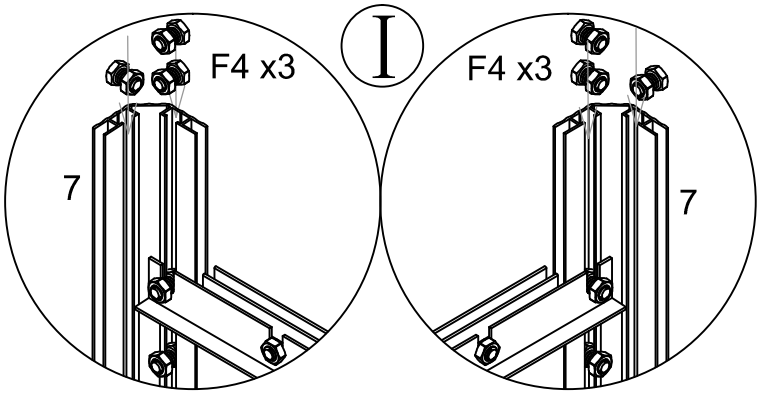

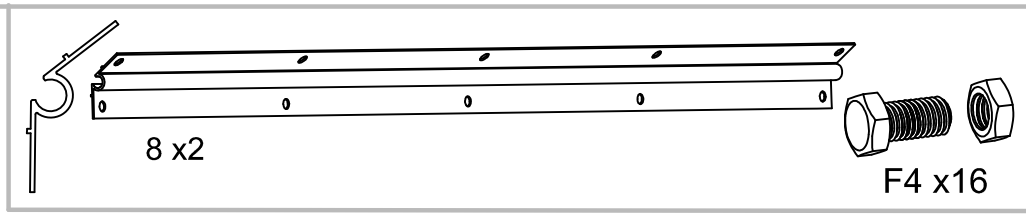

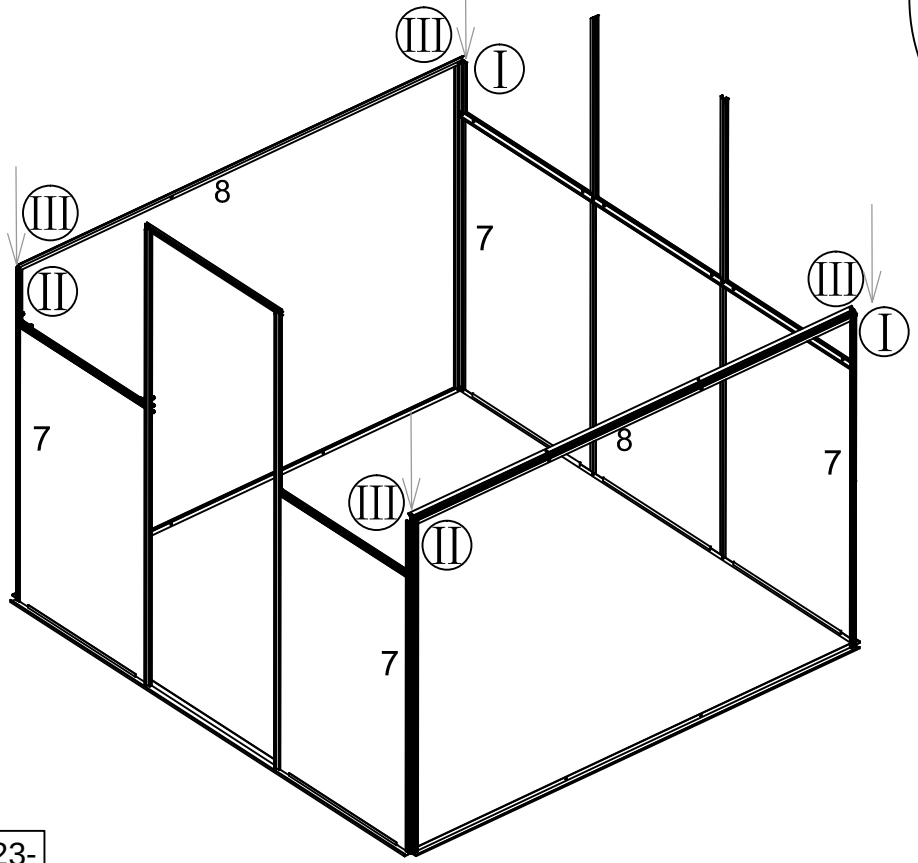

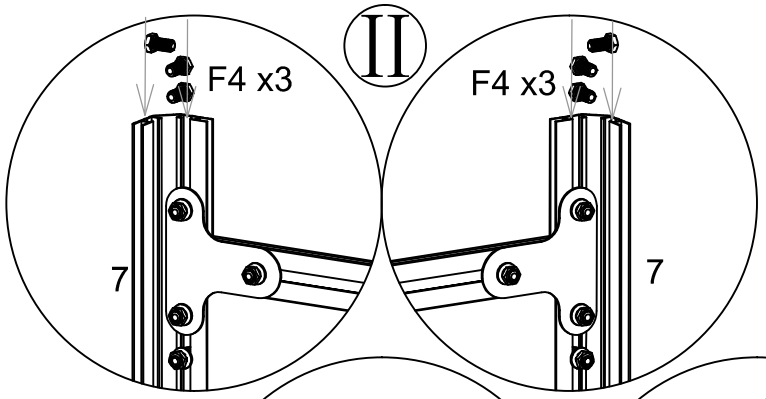

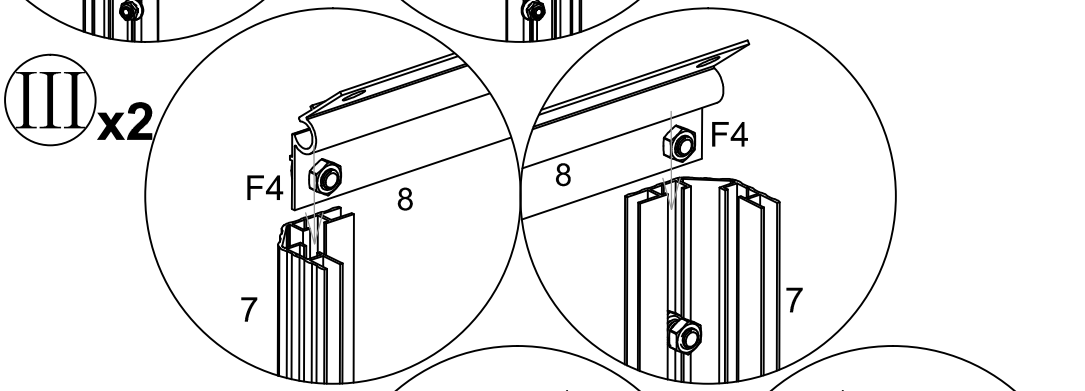

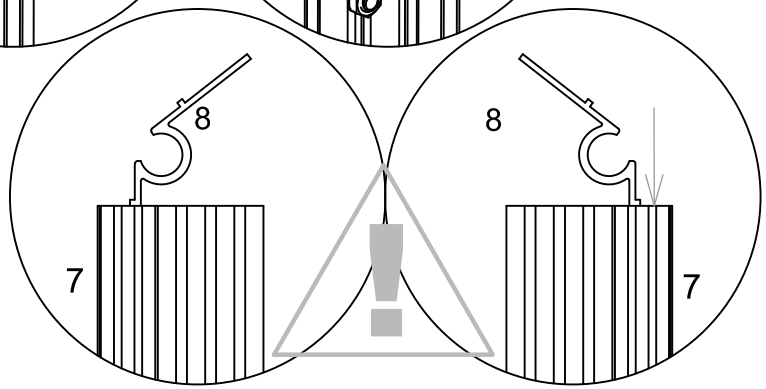

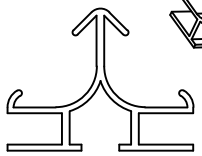

19 x6



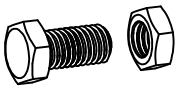

F4 x30

I x6

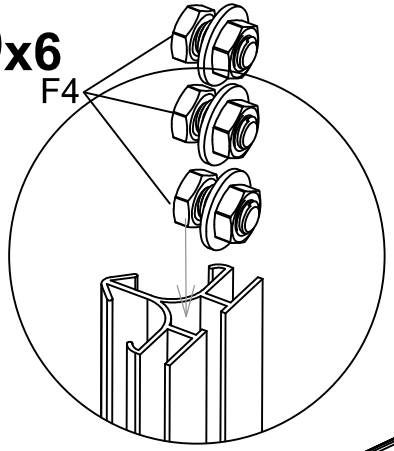

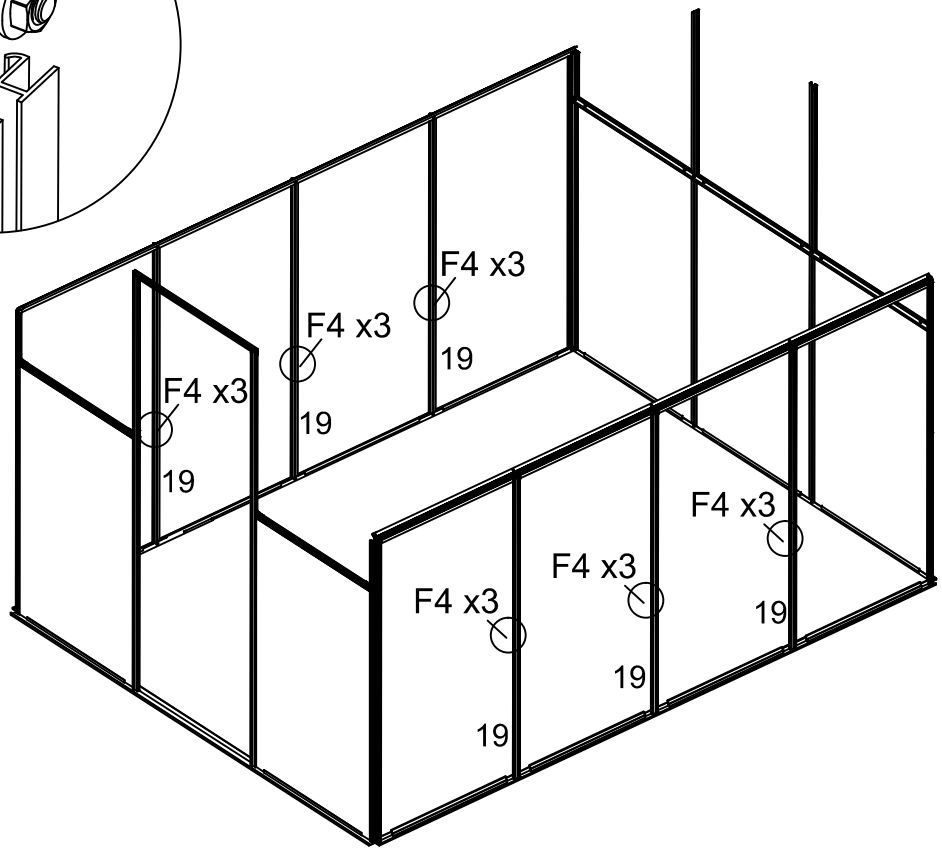

II x6

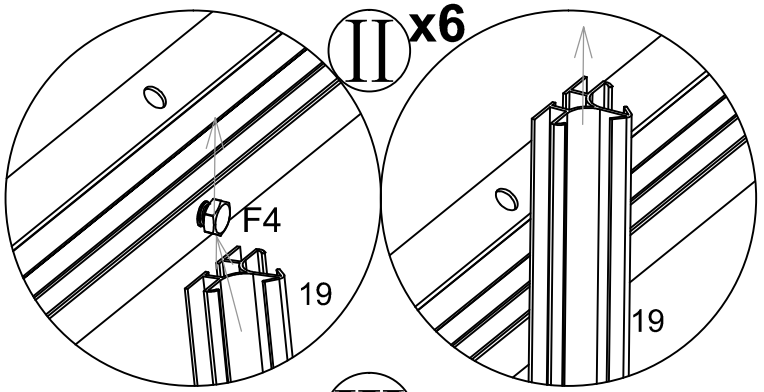

III x6

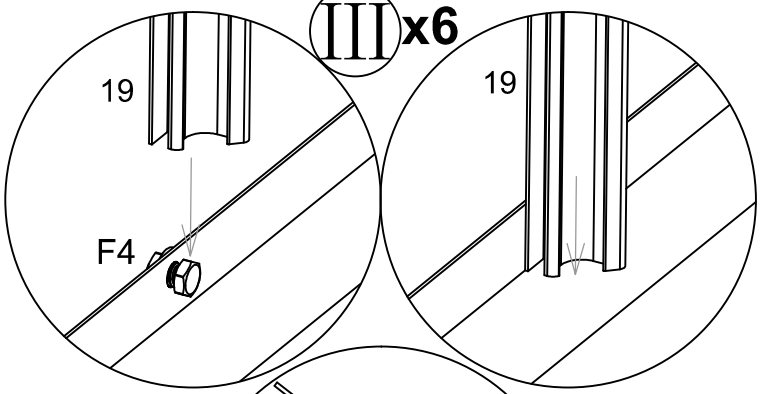

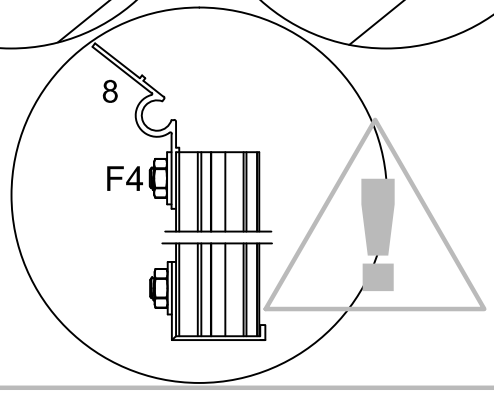

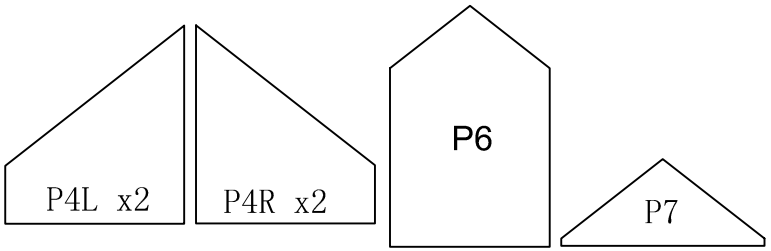
P4L x2
P4R x2
P6
P7

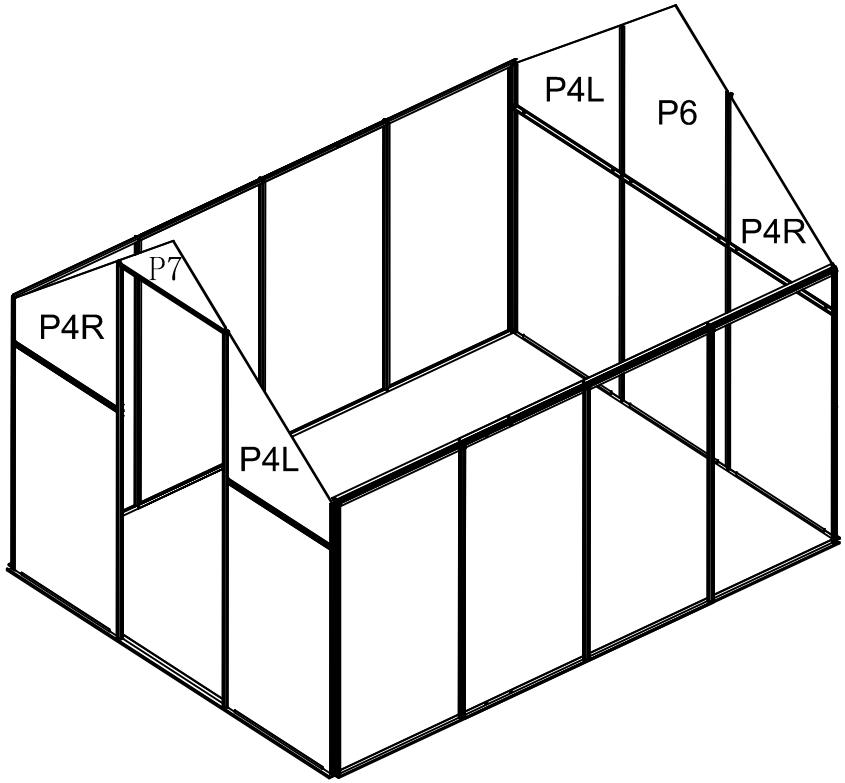
P4L
P6
P4R
P7
P4R
P4L

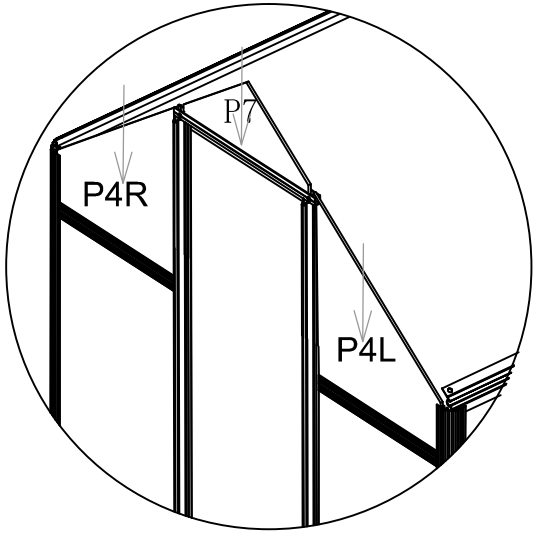
P7
P4R
P4L

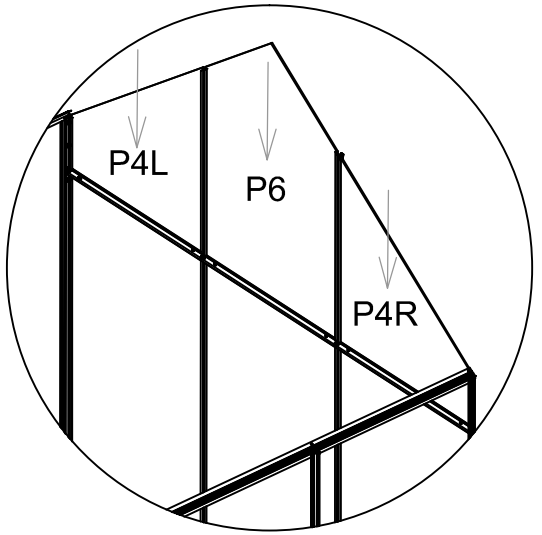
P4L
P6
P4R


16 x4

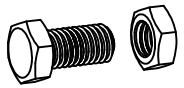
F4 x32

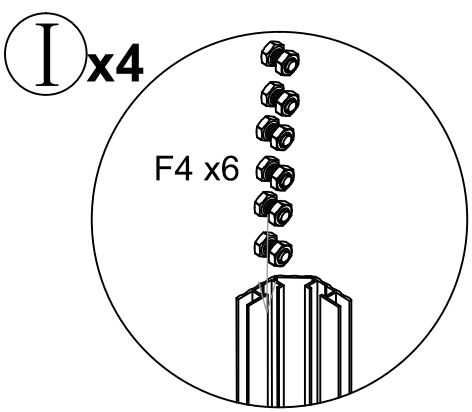
I x4
F4 x6

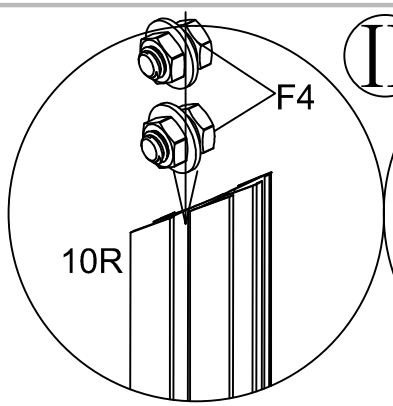
F4
10R

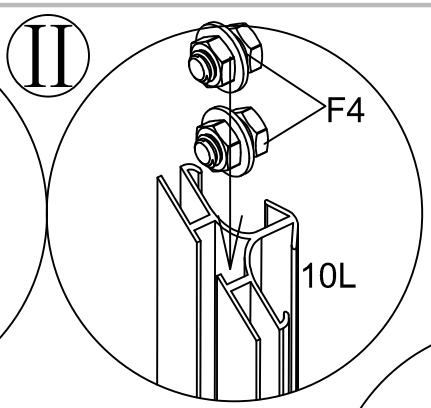
II
F4
10L

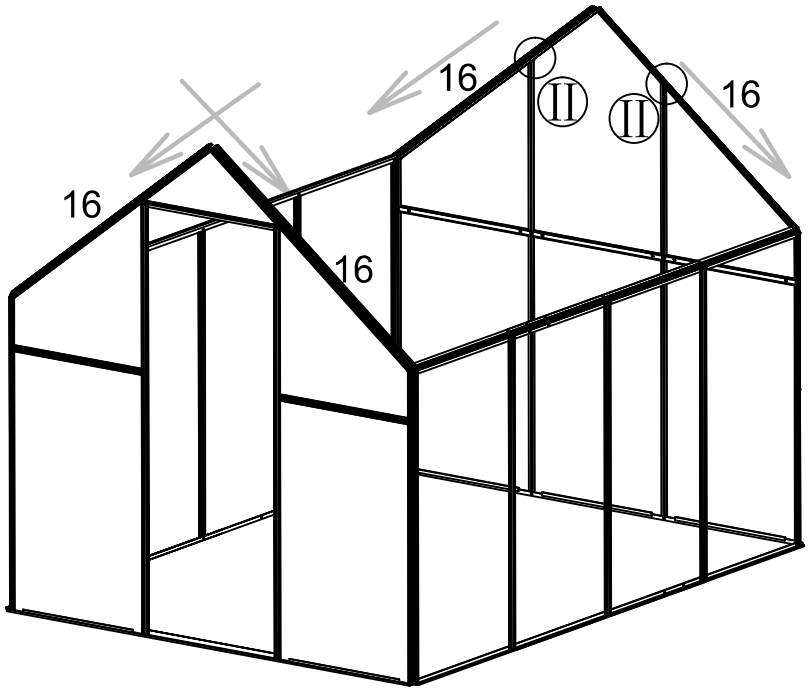
16
II
II
16
16
16

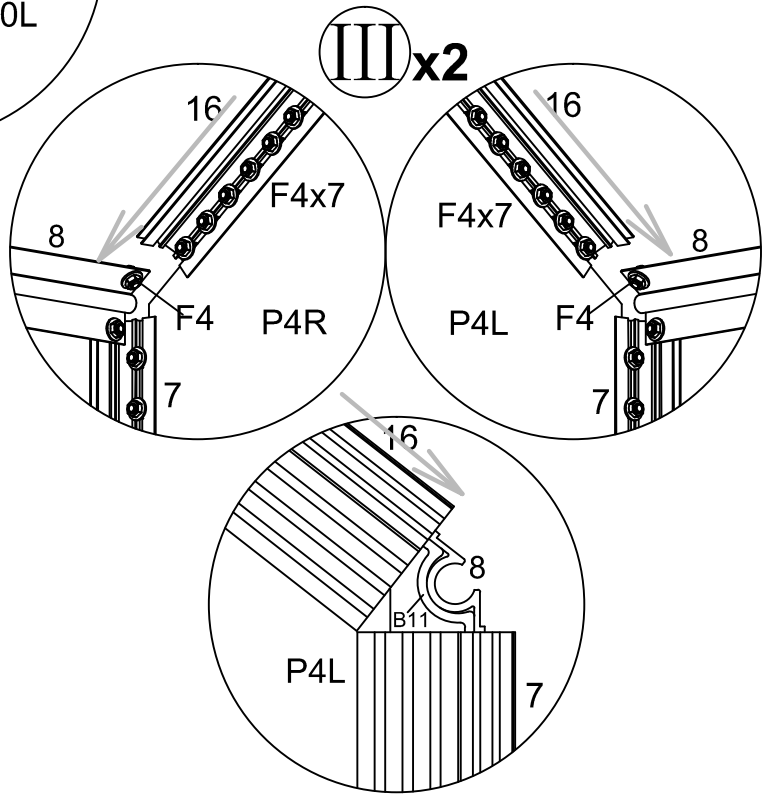
III x2
16
F4x7
8
F4
P4R
7
16
F4x7
8
P4L
F4
7
16
8
B11
P4L
7

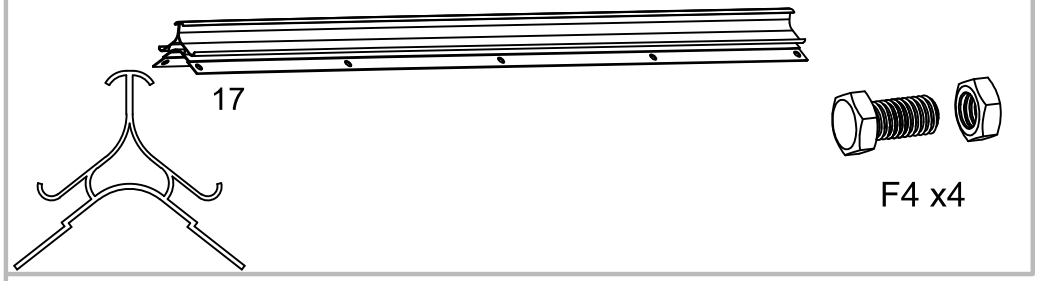
17
F4 x4

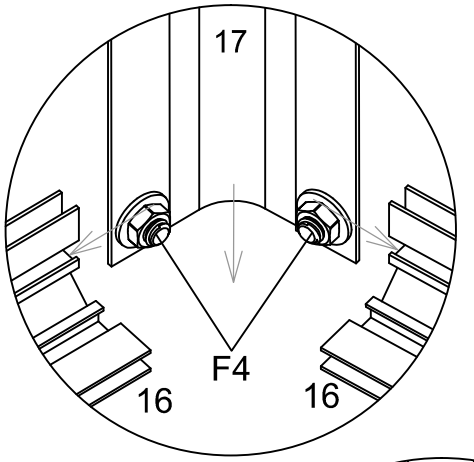
17
F4
16
16

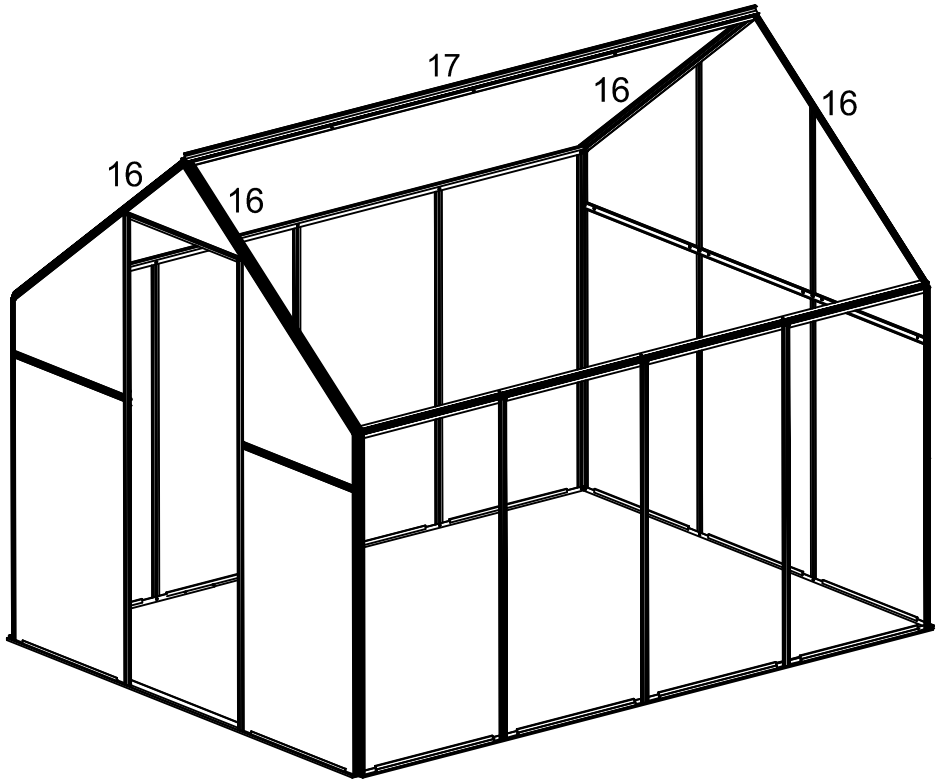
17
16
16
16
16

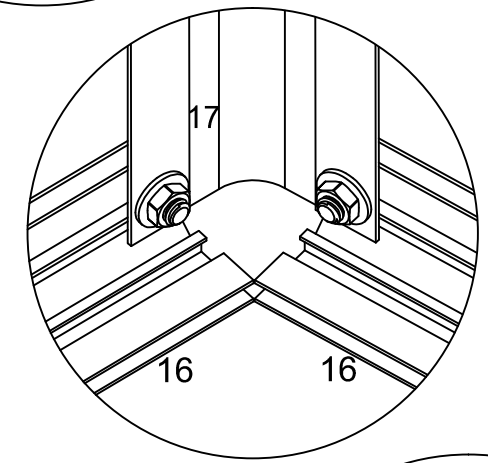
17
16
16

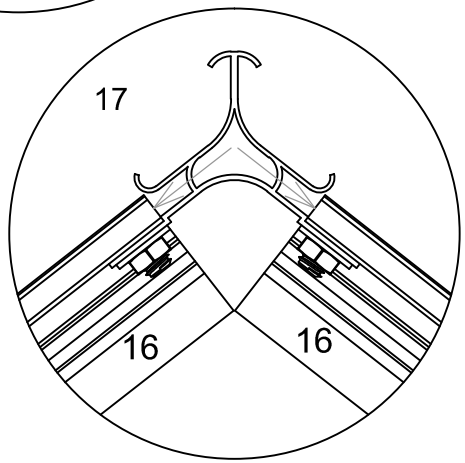
17
16
16

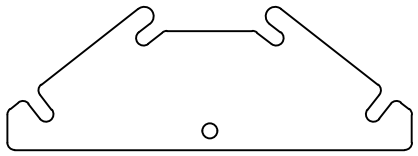
B6

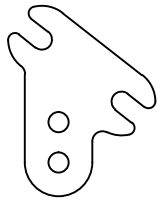
B4 x2

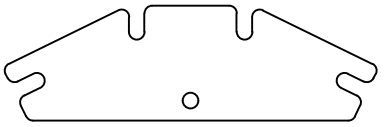
B5 x2

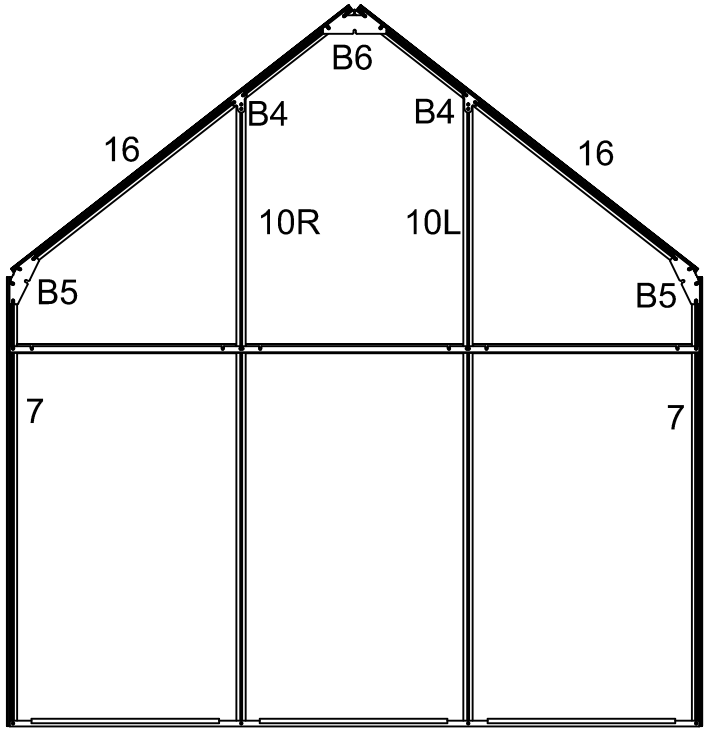
B6
B4
B4
16
16
10R
10L
B5
B5
7
7

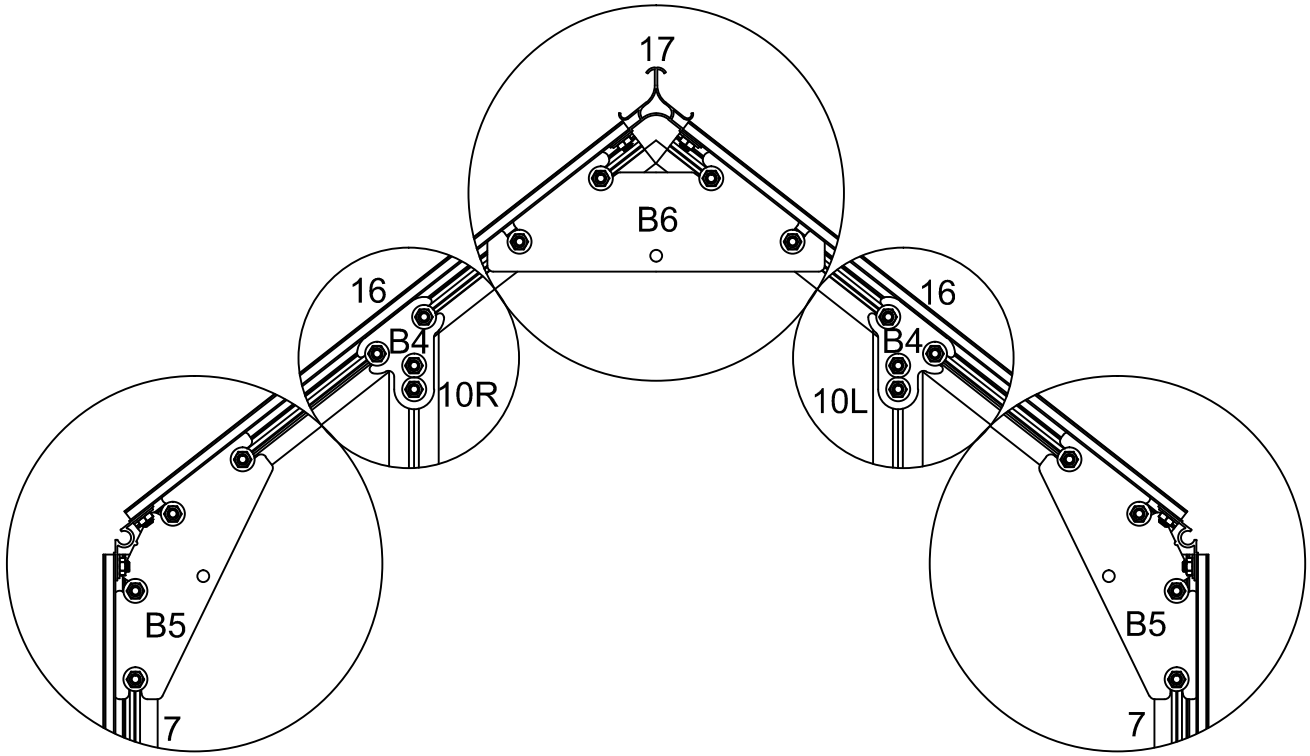
17
B6
16
B4
10R
16
B4
10L
B5
7
B5
7

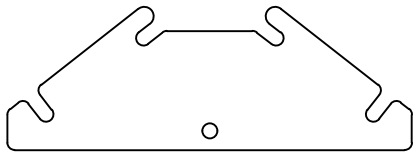
B6

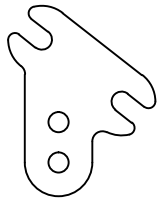
B4 x2

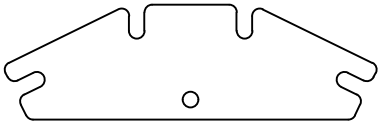
B5 x2

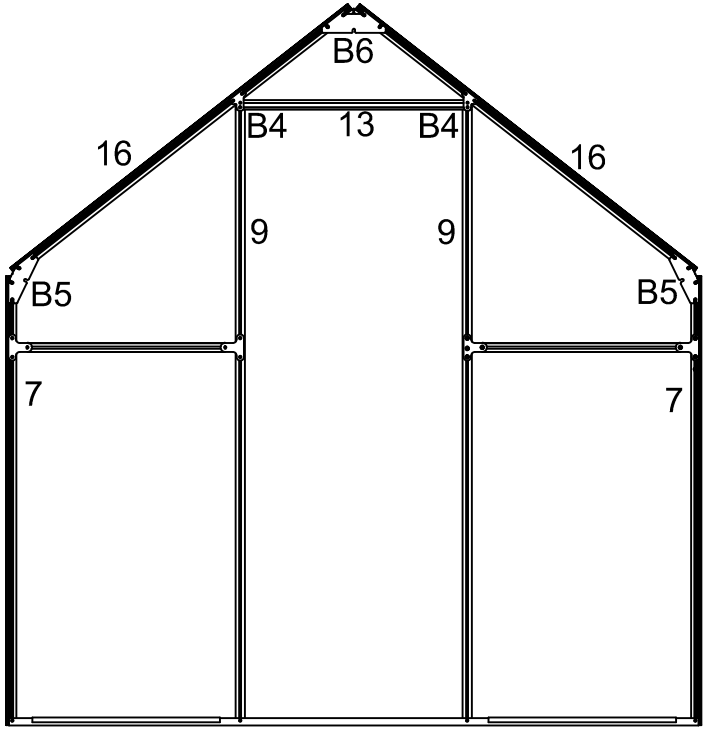
B6
B4
13
B4
16
16
9
9
B5
B5
7
7

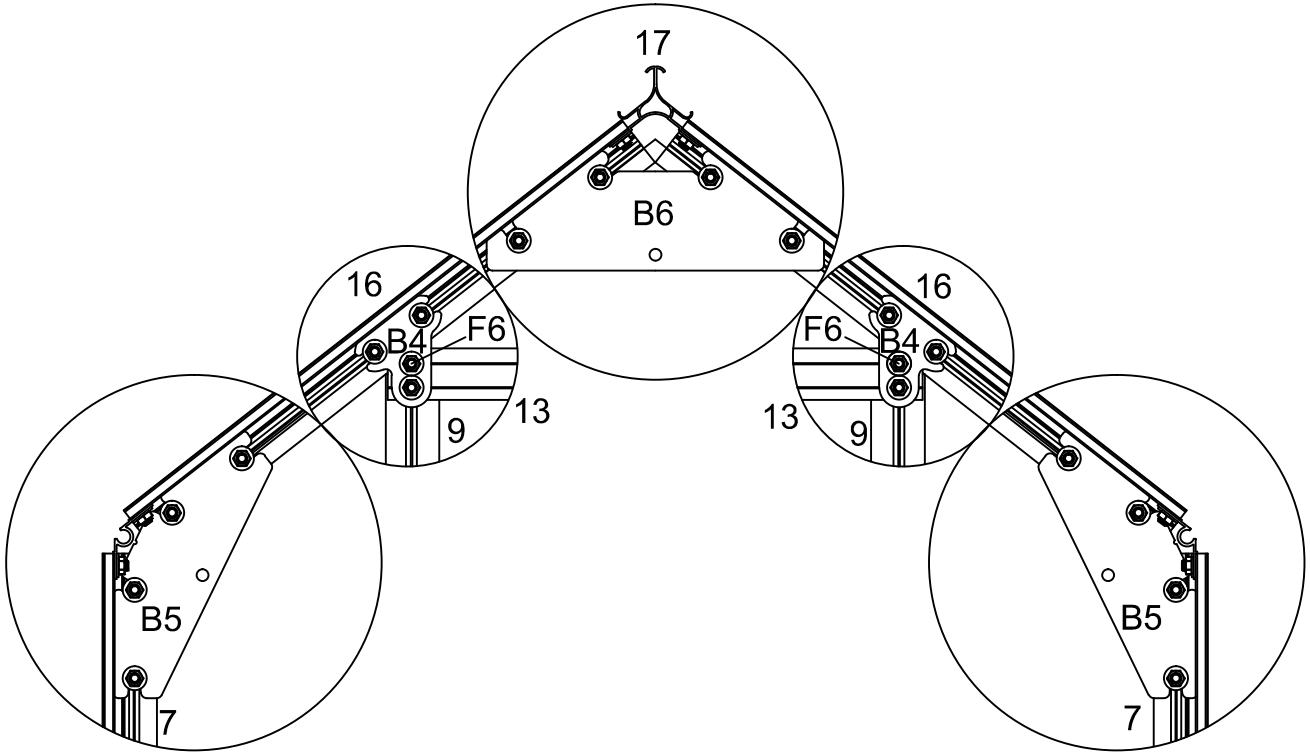
17
B6
16
B4
F6
9
13
B5
7
16
F6
B4
13
9
B5
7

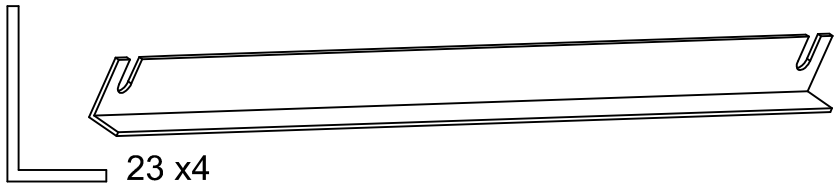

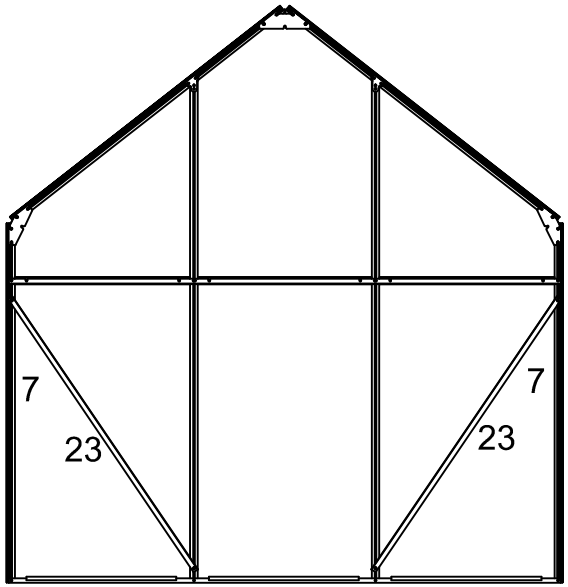

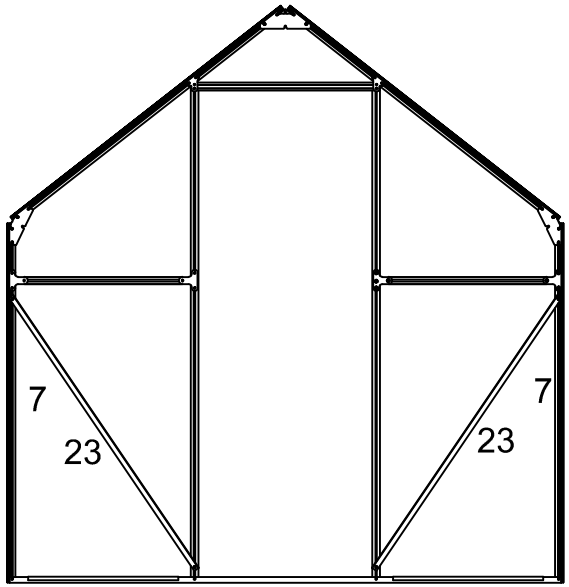

II x4

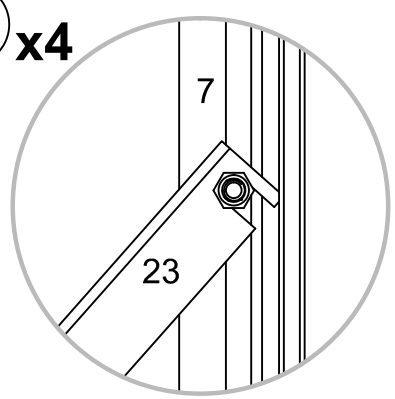

I x4

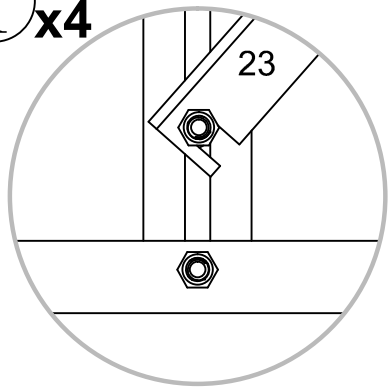


20 x4

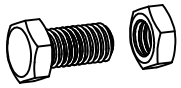
F4 x16

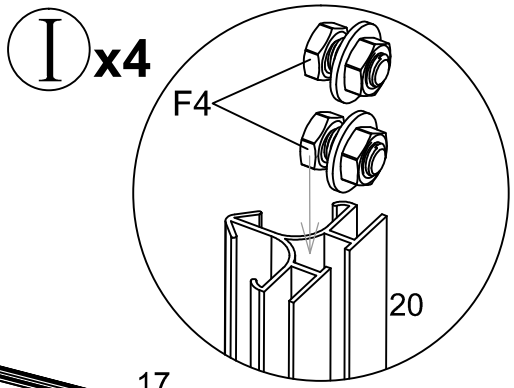
I x4
F4
20

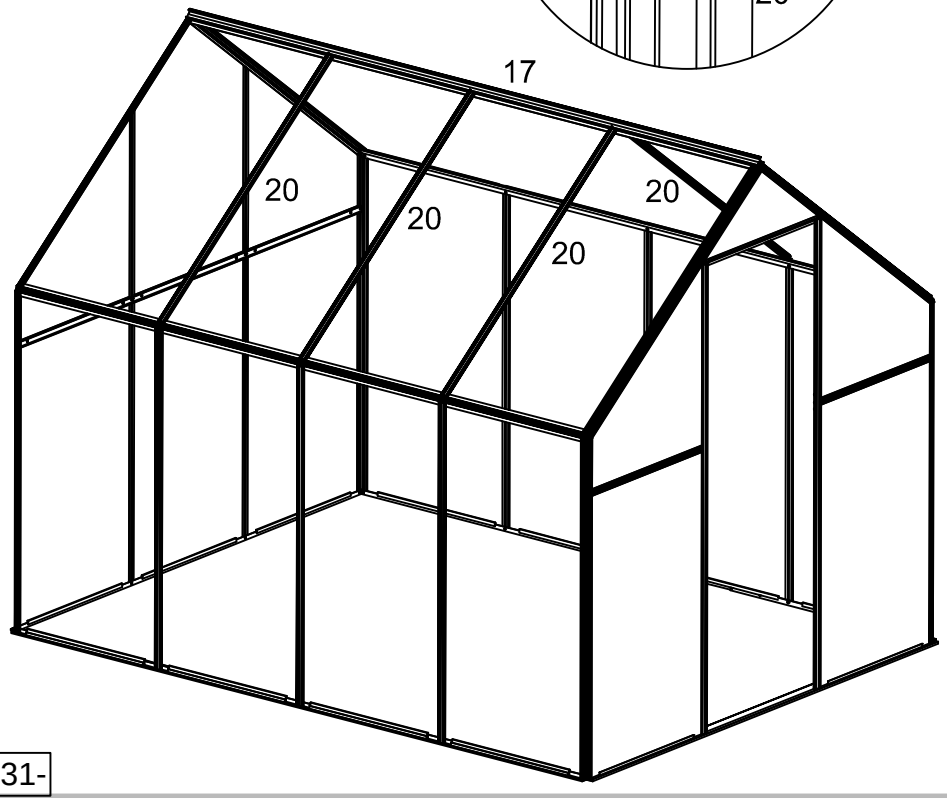
17
20
20
20
20

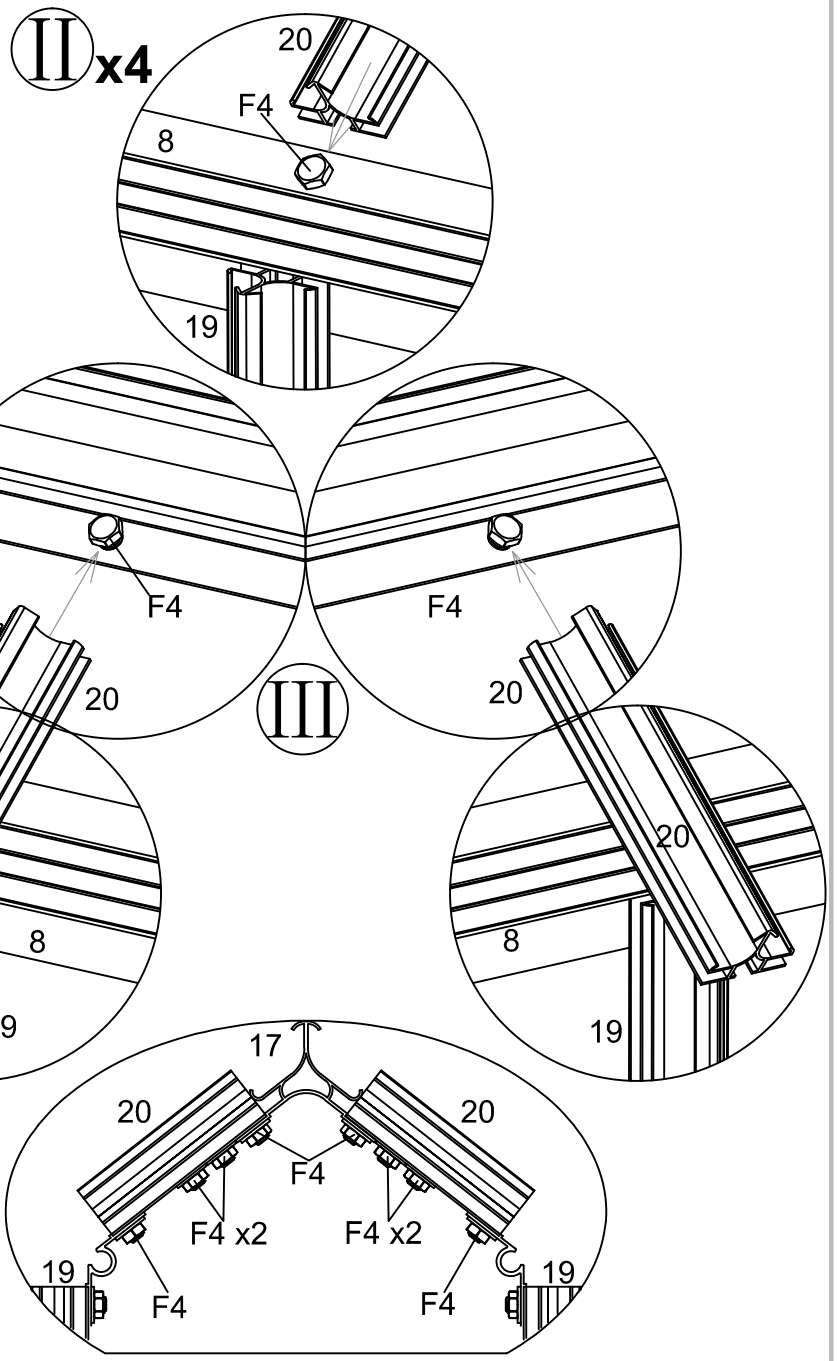
II x4
20
F4
8
19
F4
F4
20
20
III
20
8
19
20
8
19
17
20
20
F4
F4 x2
F4 x2
19
19
F4
F4

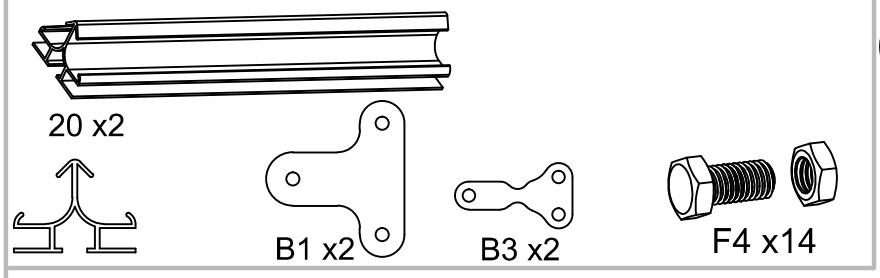
20 x2
B1 x2
B3 x2
F4 x14

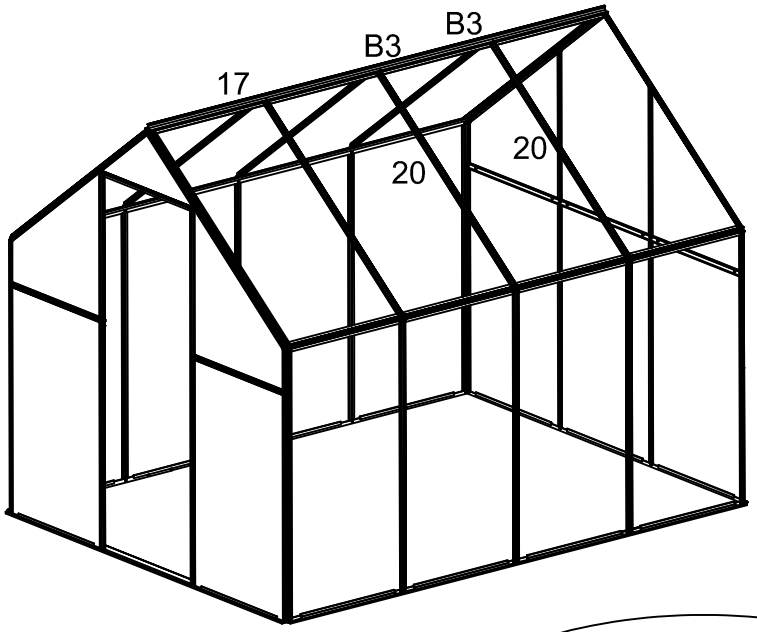
B3
B3
17
20
20

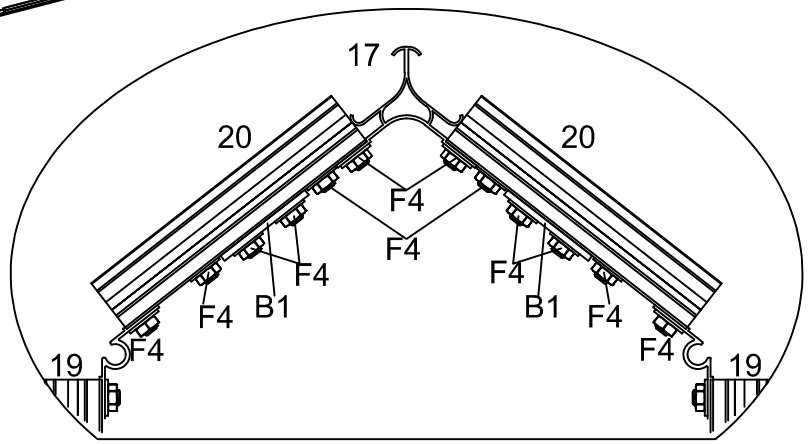
17
20
20
F4
F4
F4
F4
F4
F4
F4
F4
B1
B1
19
19

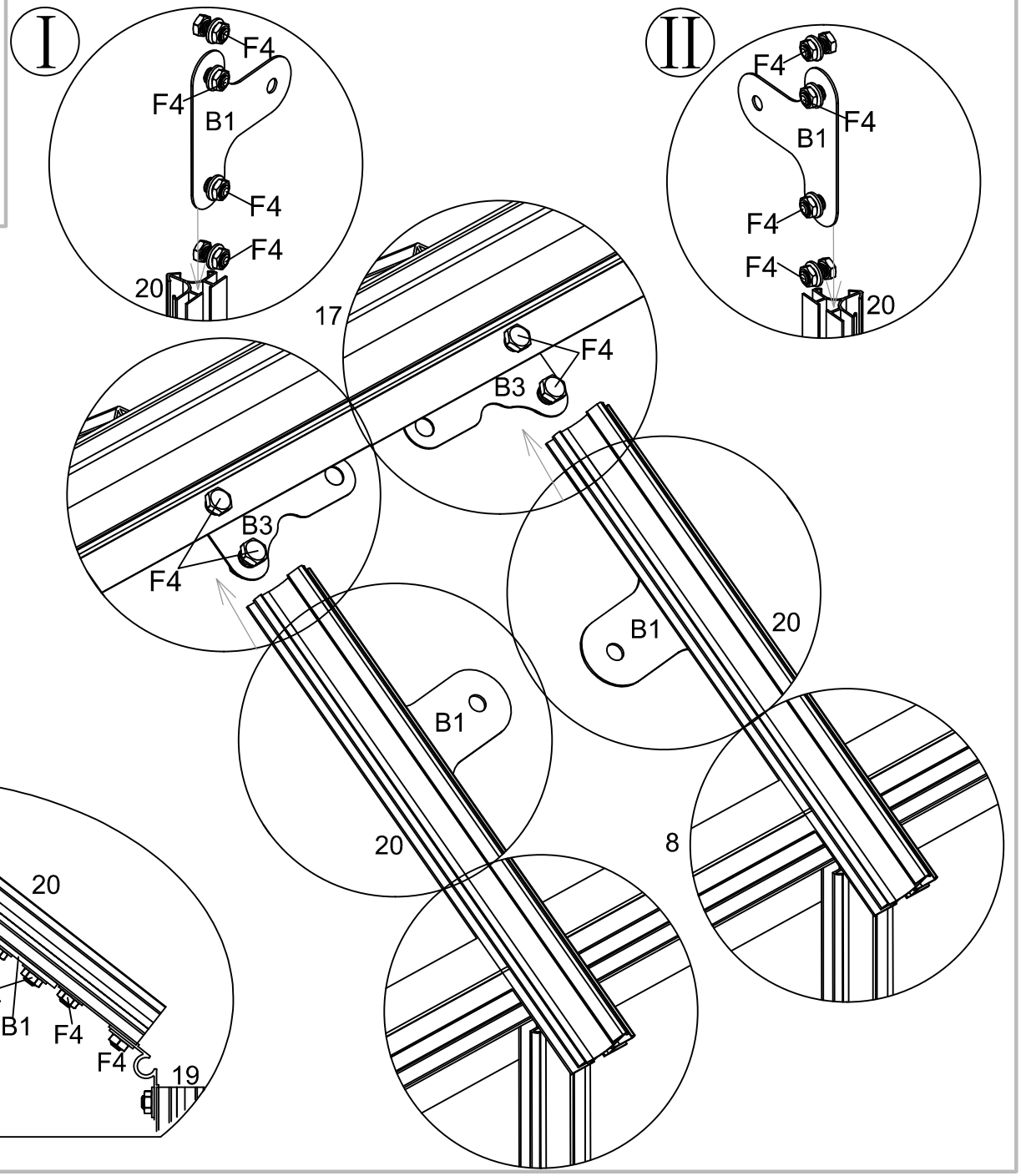
I
F4
F4
B1
F4
F4
20
17
F4
B3
B3
F4
B1
20
B1
20
8
II
F4
F4
B1
F4
F4
20



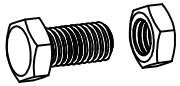

Window/Fenster/Okno

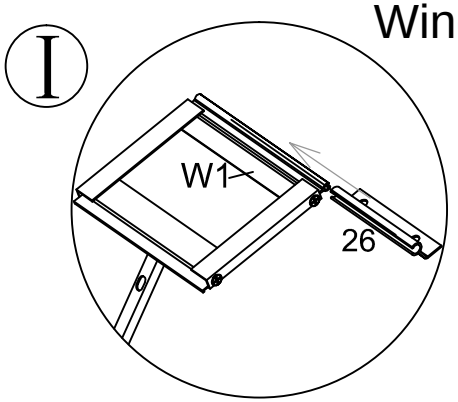

Window/Fenster/Okno

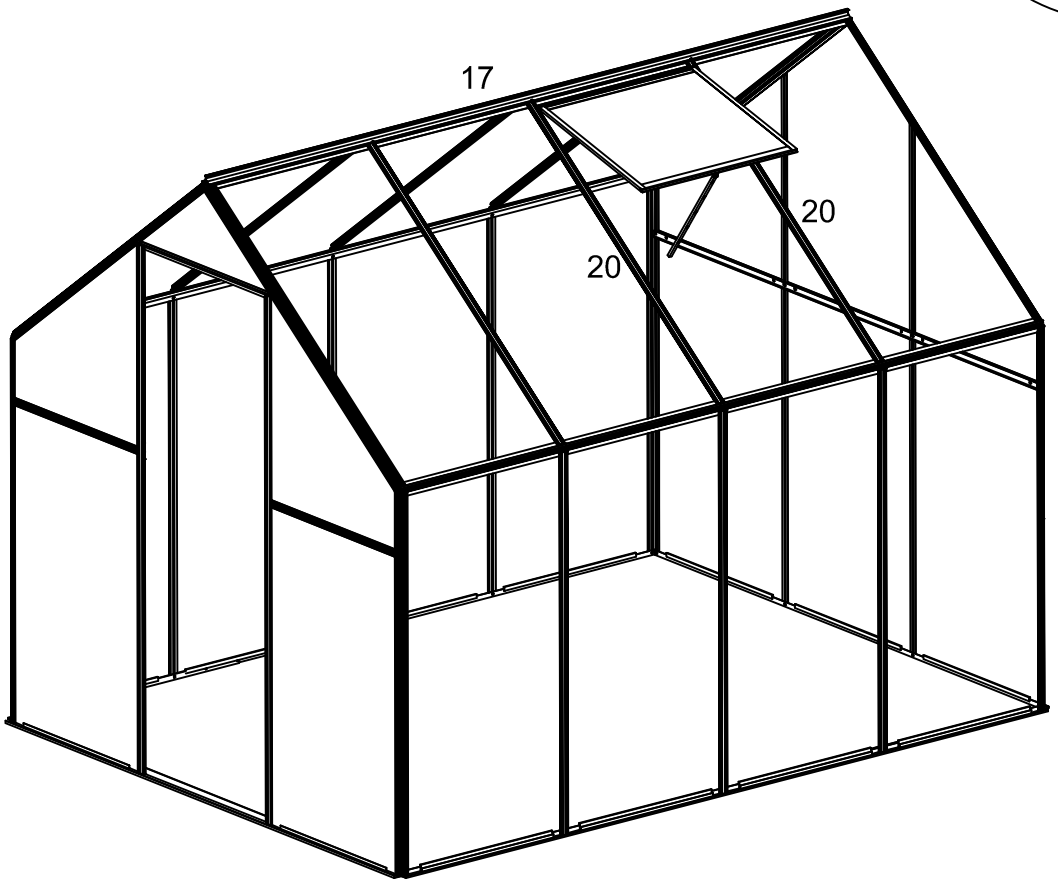

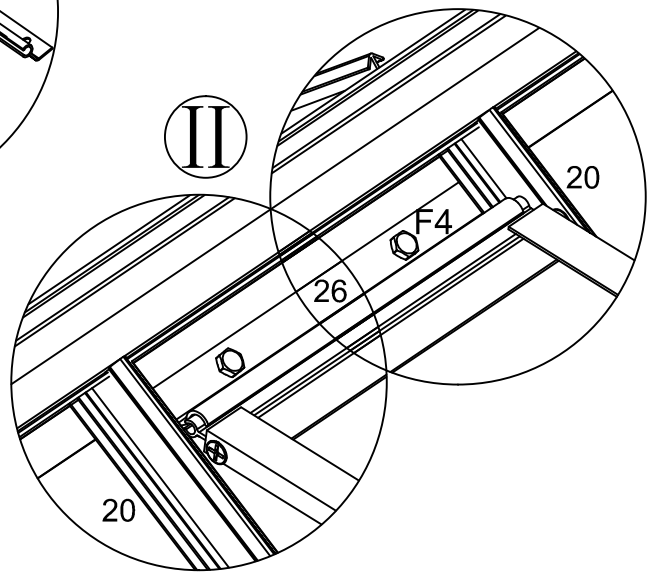

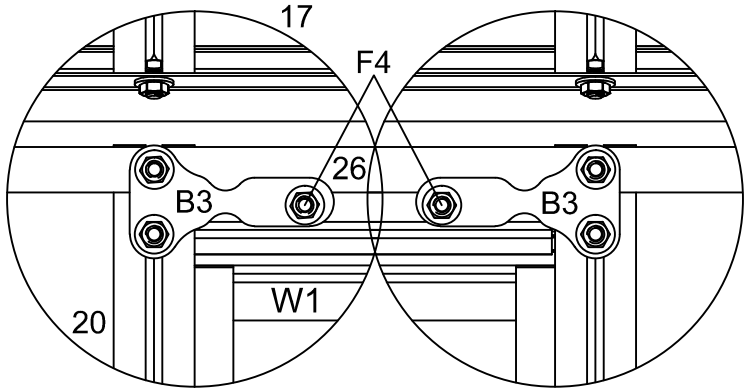

Window/Fenster/Okno

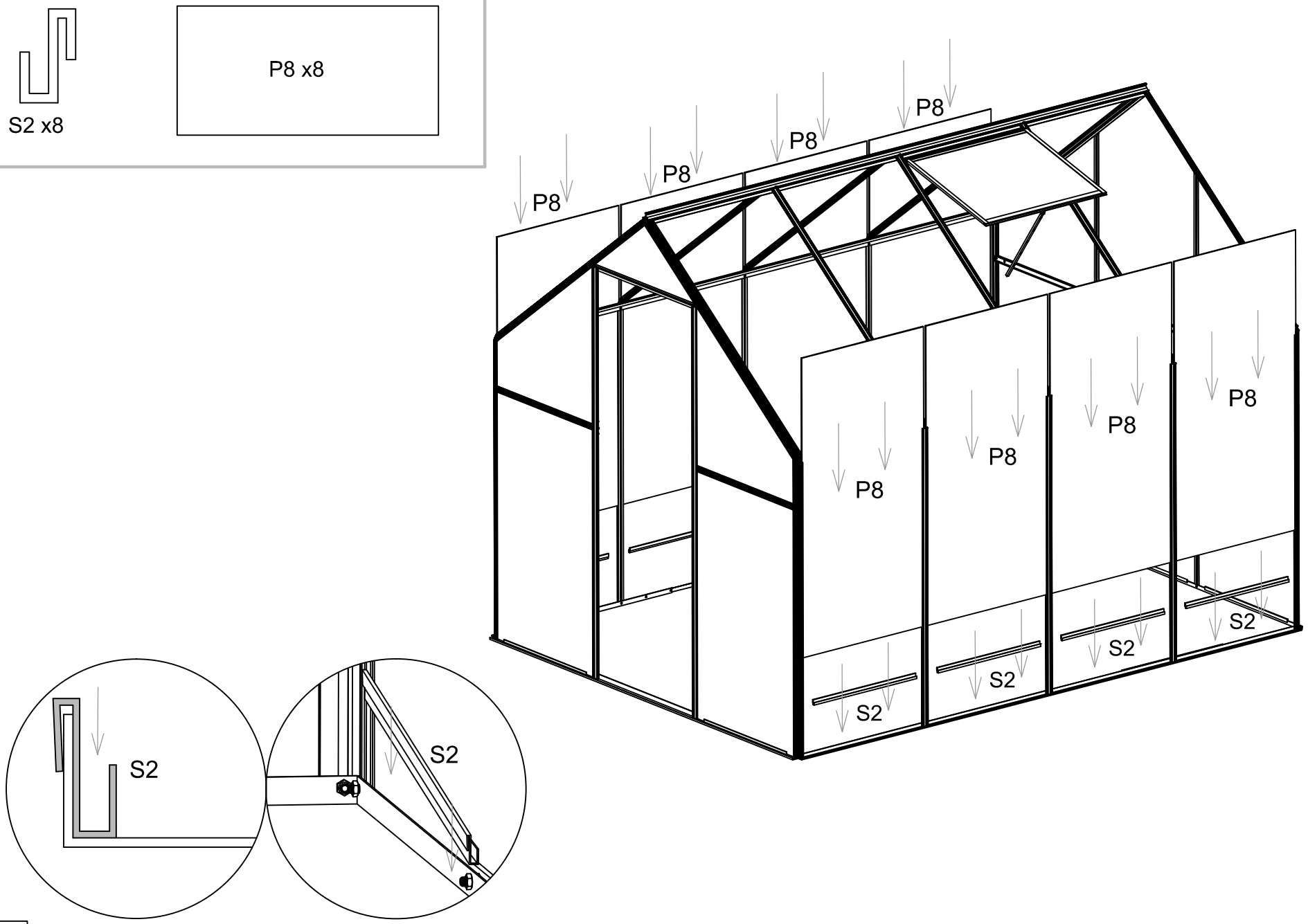
S2 x8
P8 x8
P8
P8
P8
P8
P8
P8
P8
P8
S2
S2
S2
S2
S2
S2

P9 x7

P10

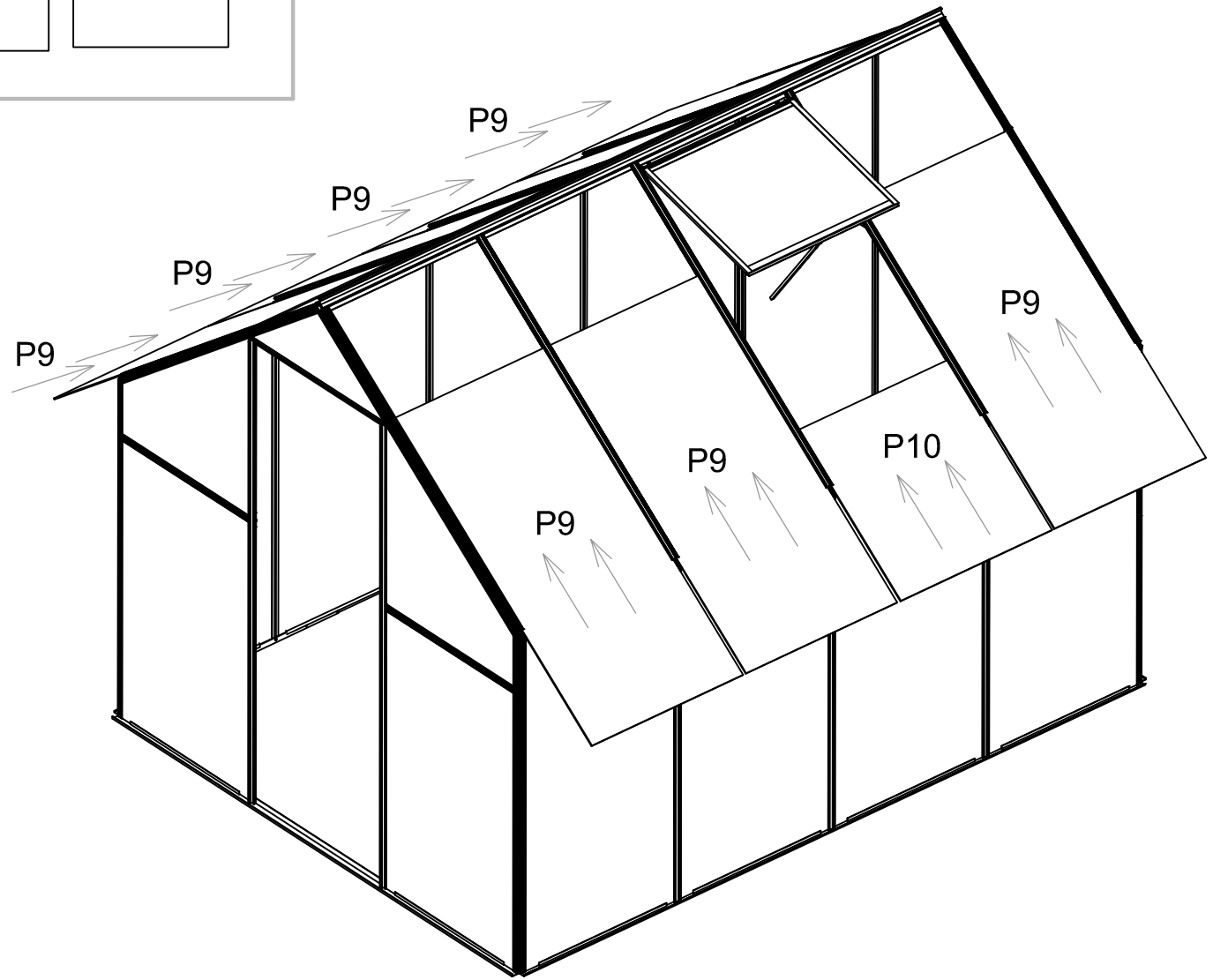



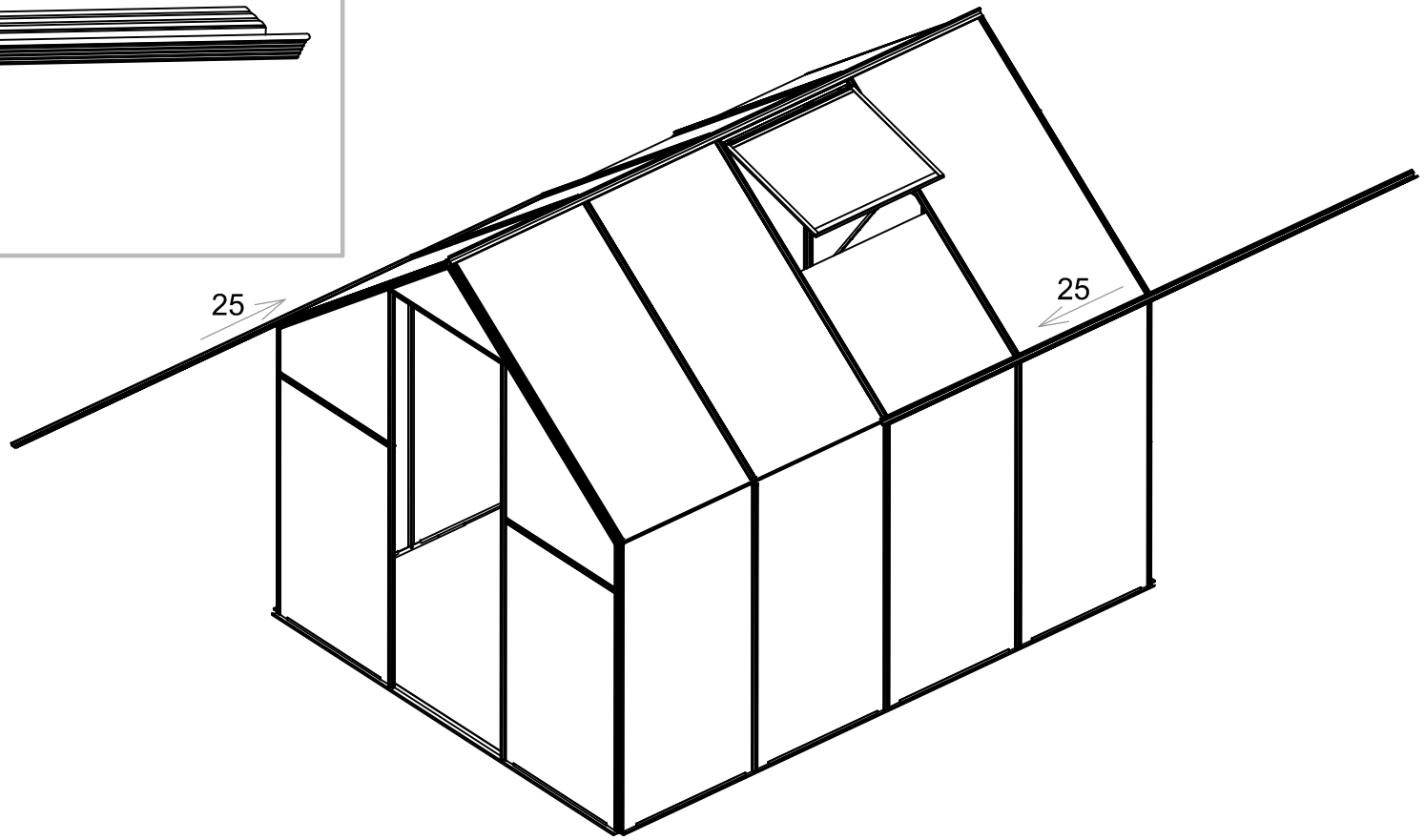

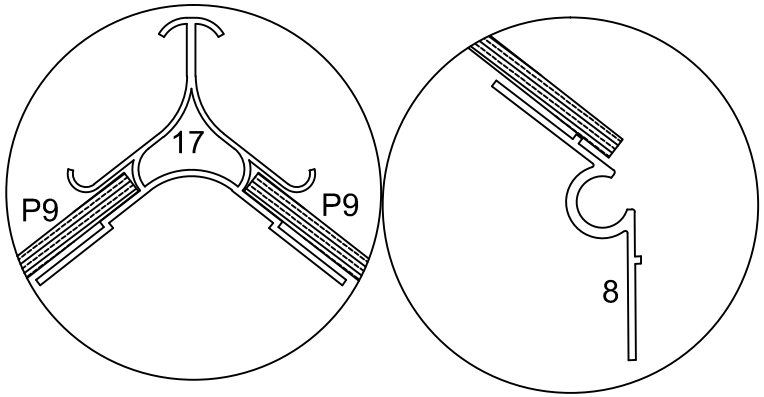

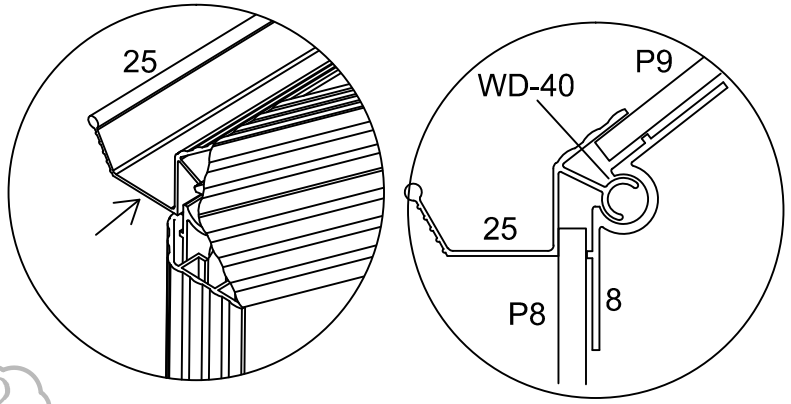

It is easier to install grease or WD-40 when usingNO.25 parts in this step.
Es ist einfacher, Fett oder WD-40 zu installieren, wenn NO.25 Teile in diesem Schritt verwendet werden.
Při použití NO.25 dílů v tomto kroku je snazší instalovat mazivo nebo WD-40.
Pri používaní častí NO.25 je jednoduchšie in štalovať tuky alebo WD-40.

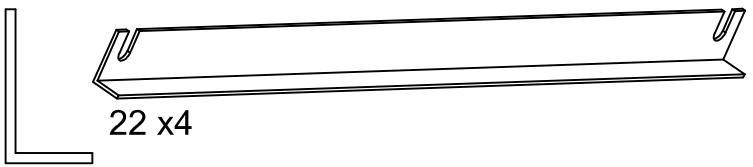
22 x4

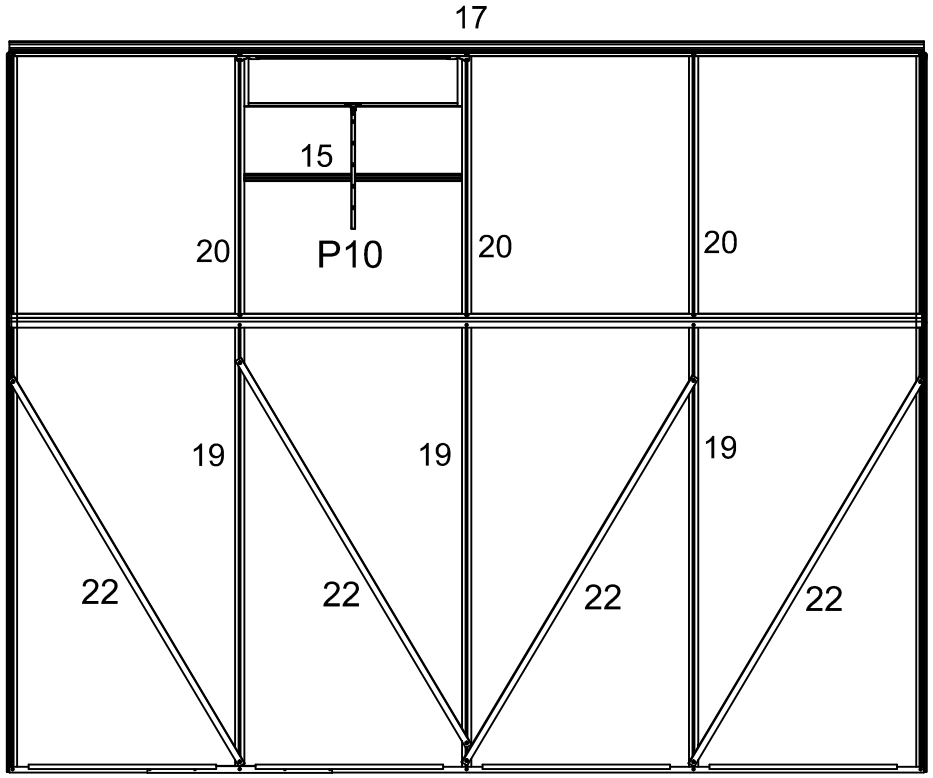
17
15
20
P10
20
20
19
19
19
22
22
22
22

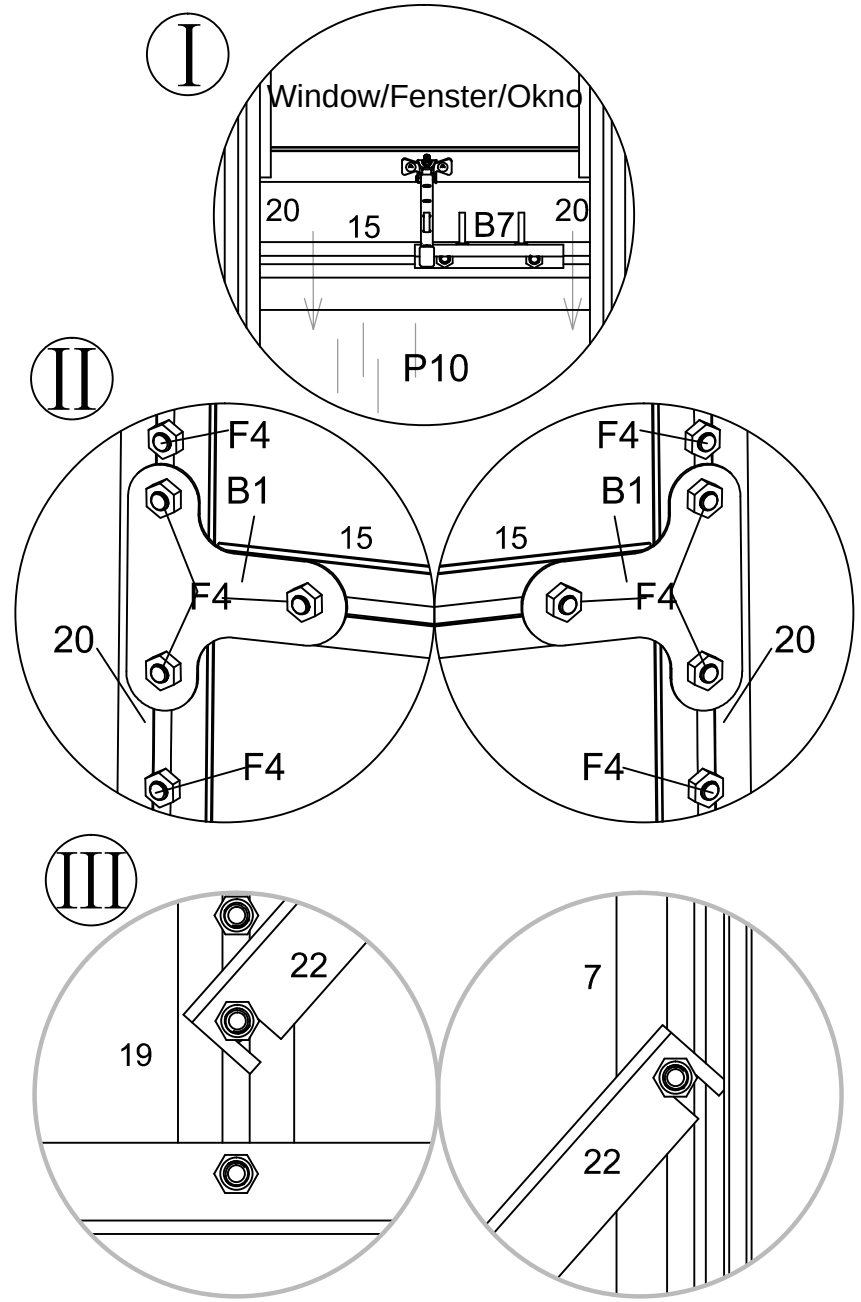
I
Window/Fenster/Okno
20
15
B7
20
P10
II
F4
B1
15
F4
20
F4
F4
B1
15
F4
20
F4
III
22
19
7
22

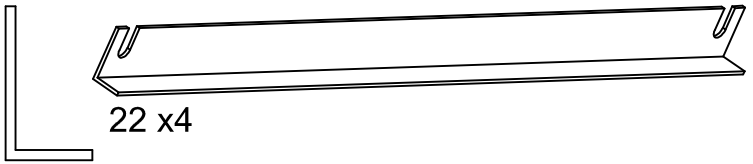
22 x4

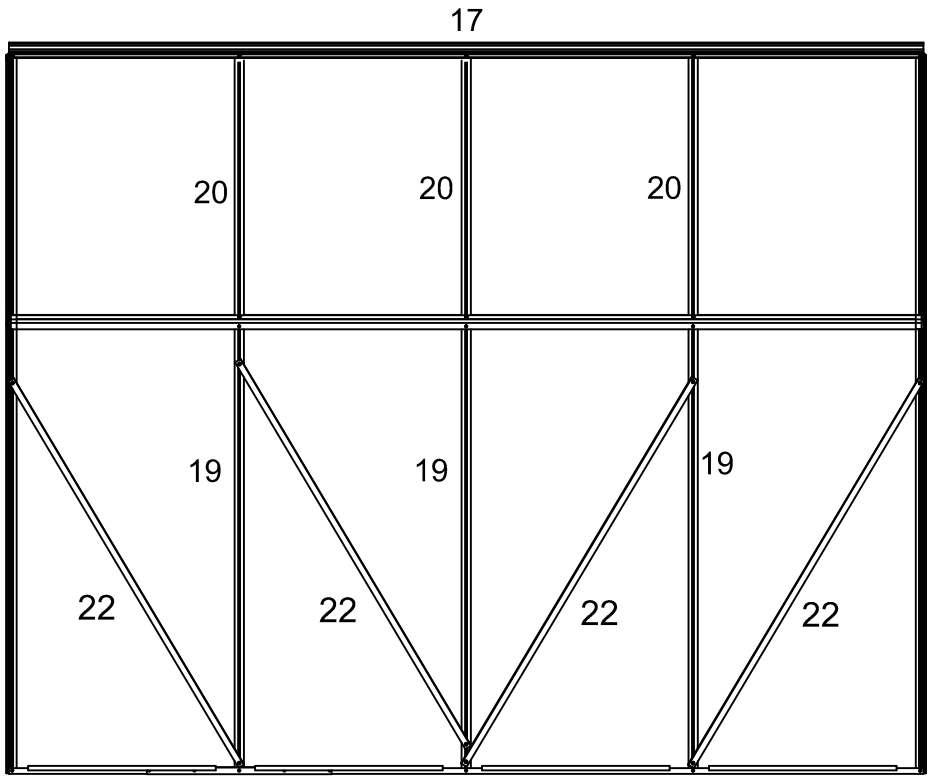
17
20
20
20
19
19
19
22
22
22
22

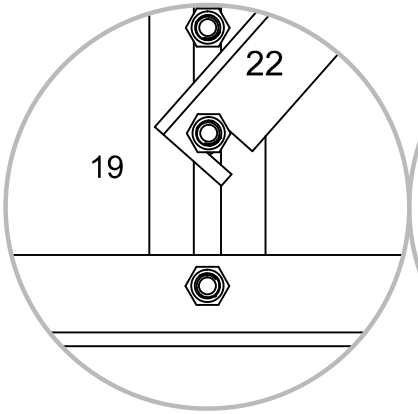
22
19

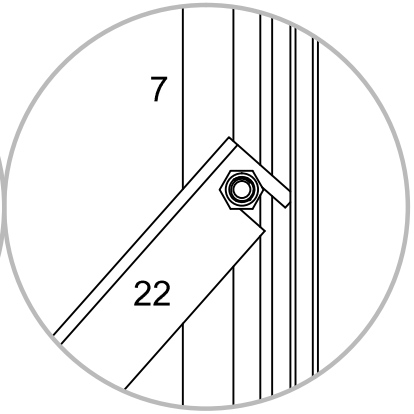
7
22

Note the use of the windows/Beachten Sie die Verwendung der Fenster/
Všimněte si použití oken/Všimnite si použitie okna

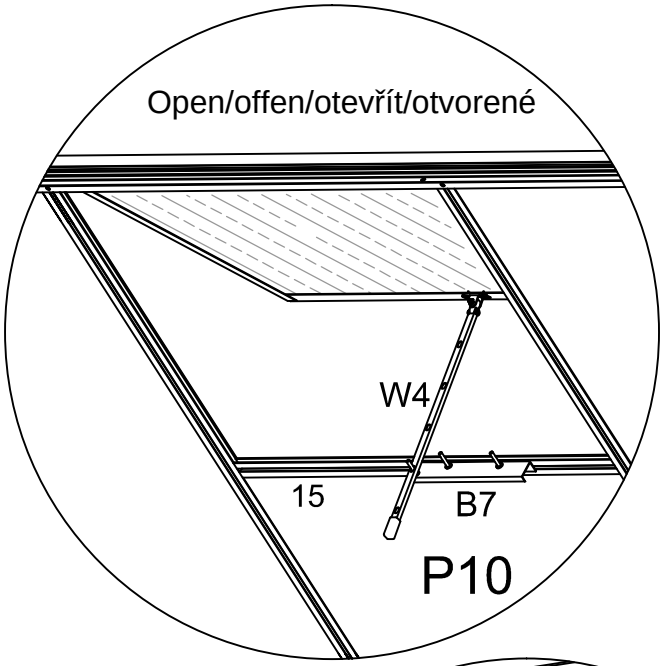

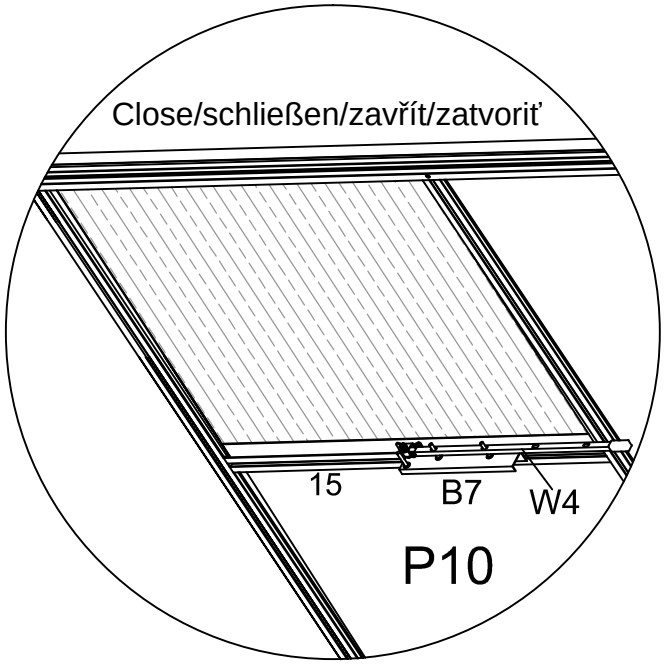

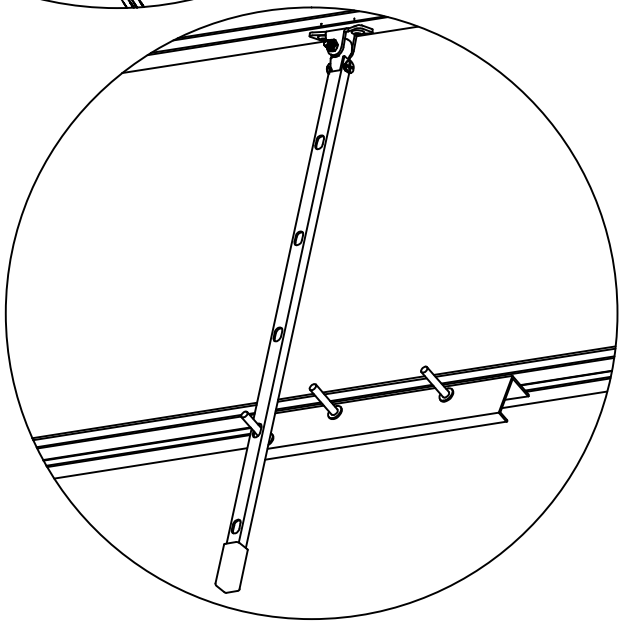

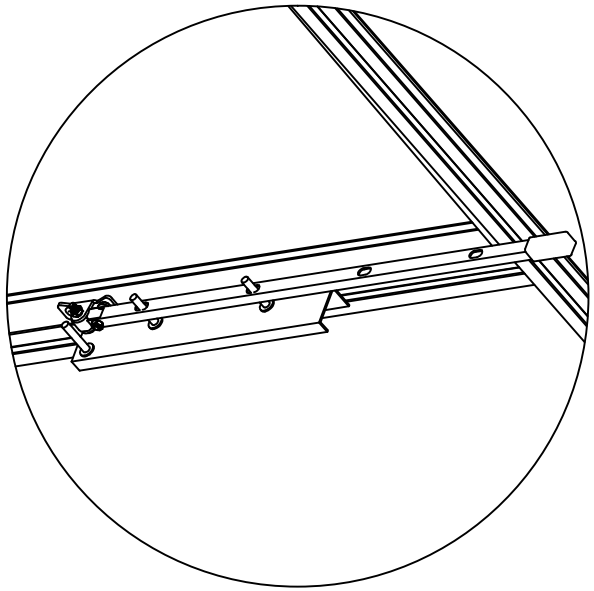

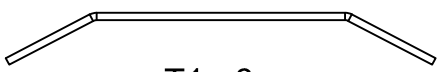

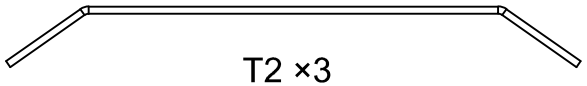

Ⅰ x6

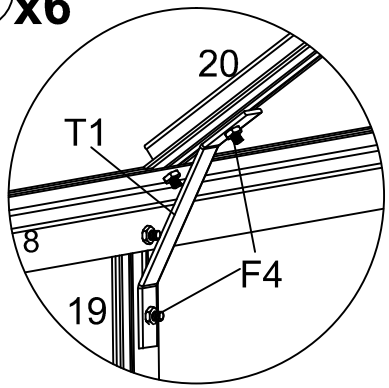

Ⅱ x3

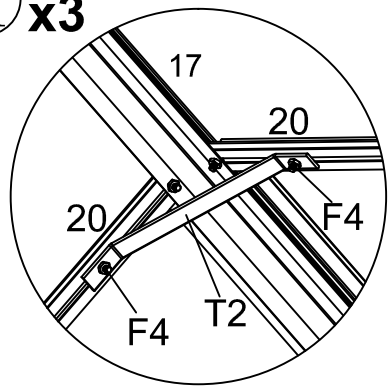

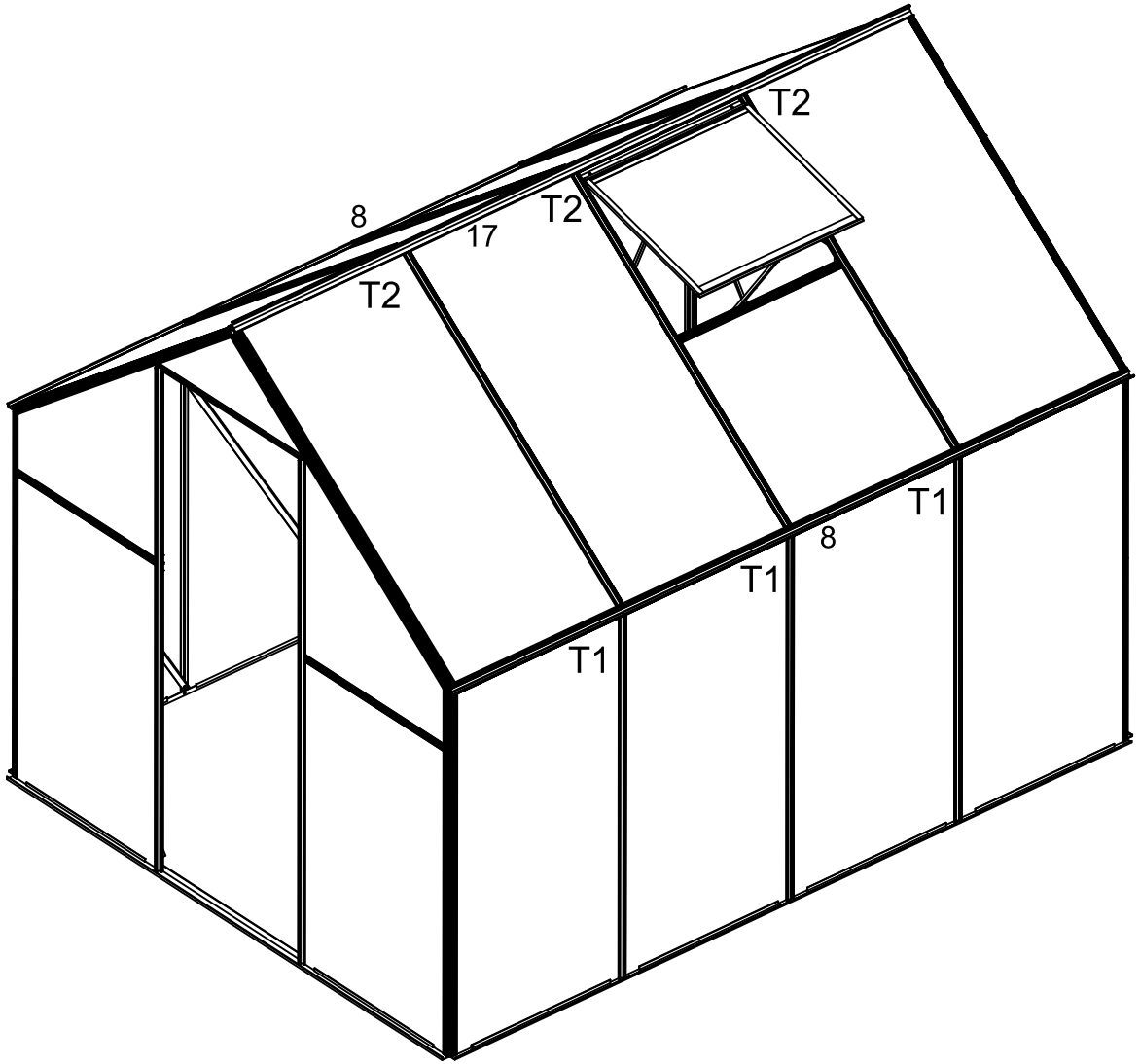

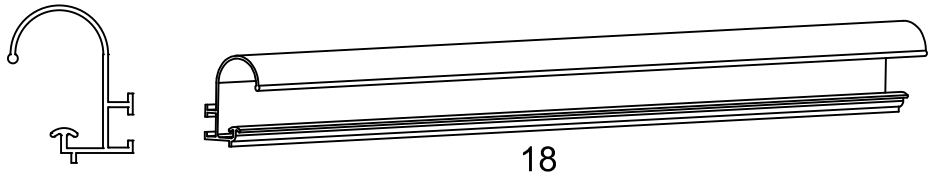

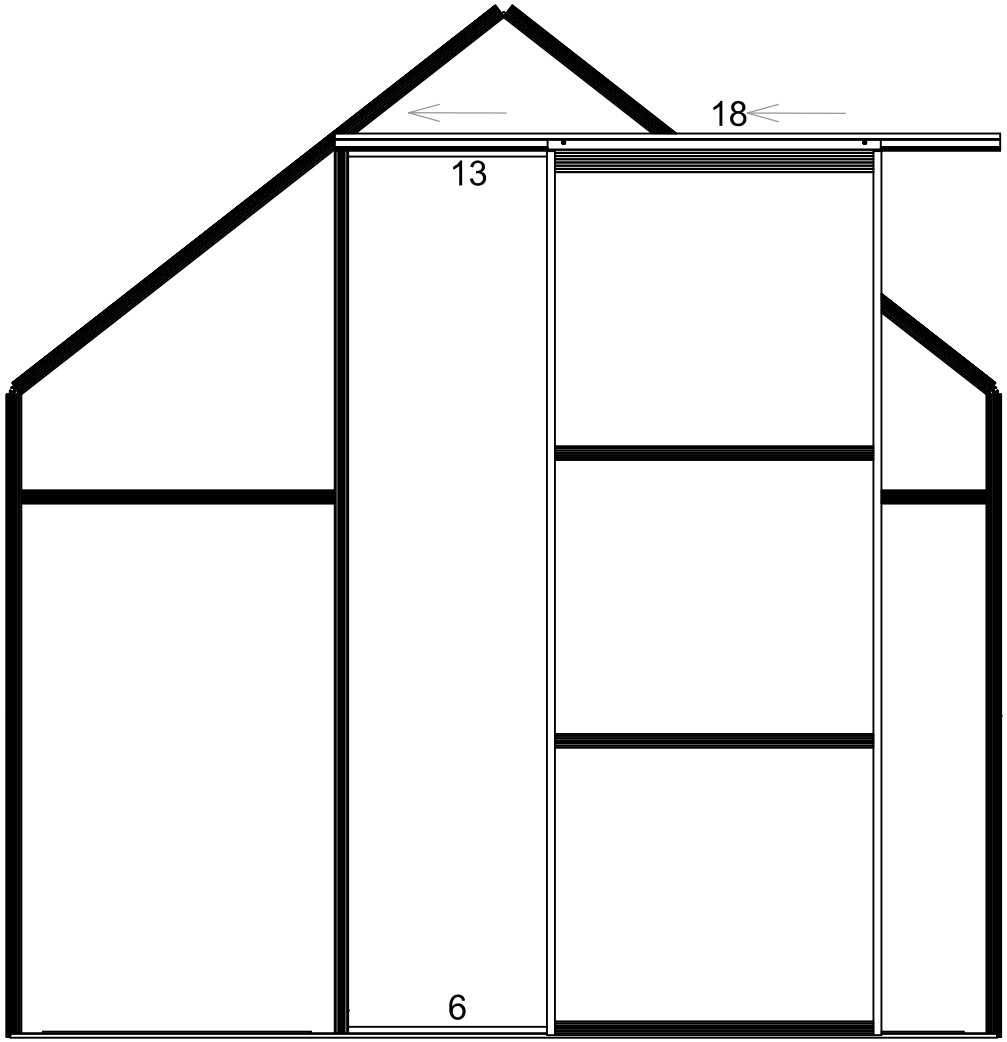

I

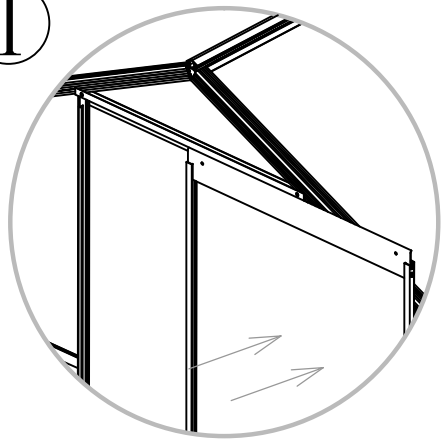

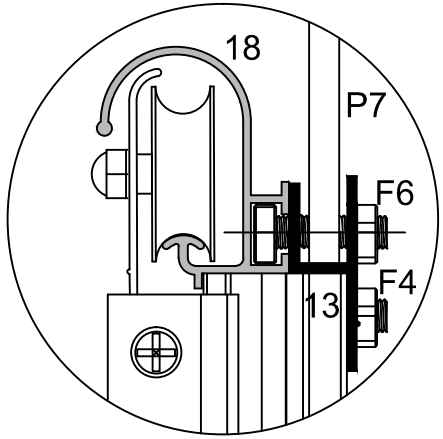

II

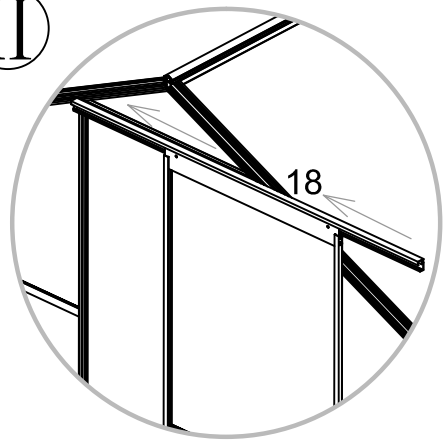

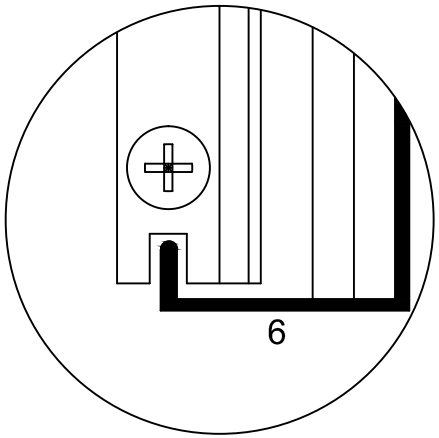

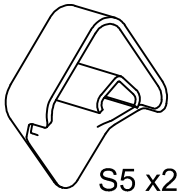

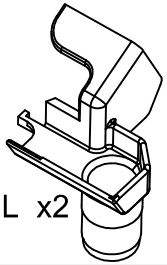

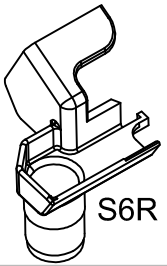

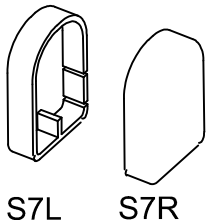

Silicon/Silizium/silikon/Silikón



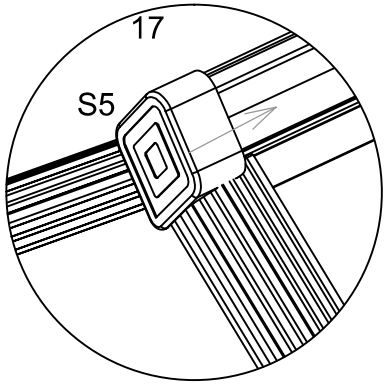

Silicon/Silizium/silikon/Silikón

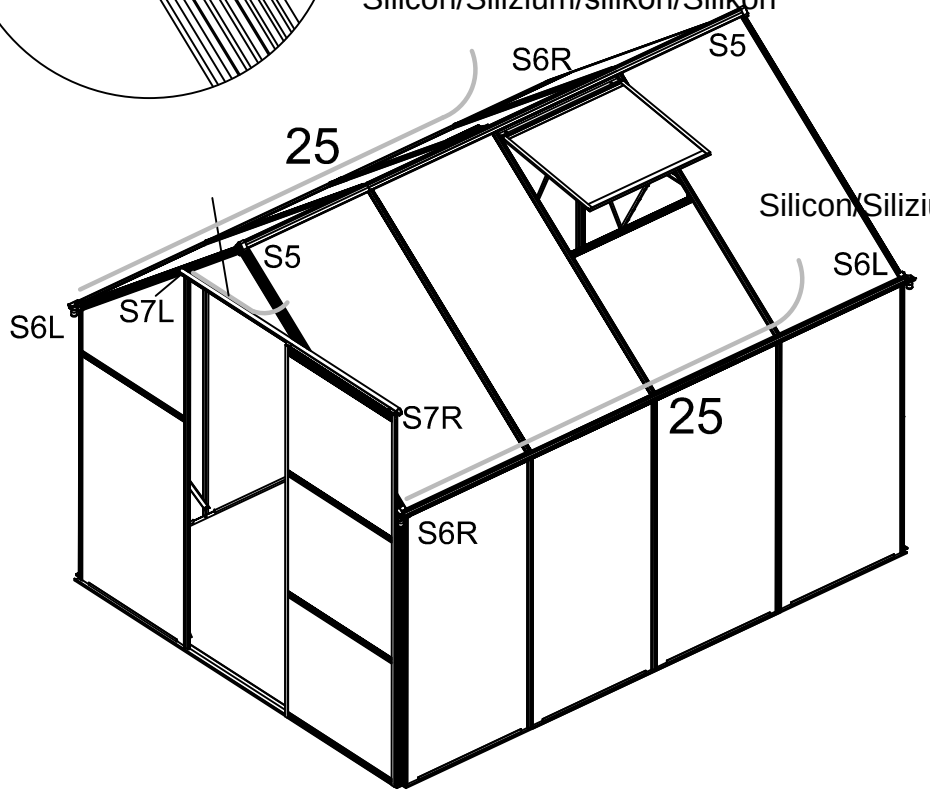

Silicon/Silizium/silikon/Silikón

